POLA G

331721

Sa. Nr. 406 490 0

D

- Verwenden Sie nur POLA G-Cement.
- Machen Sie sich vor dem Zusammenbau gut mit den Einzelteilen des Bausatzes vertraut.
- Trennen Sie die Einzelteile erst dann ab, wenn sie gebraucht werden.
  Verwenden Sie beim Zusammenbau wenig Klebstoff.
  Sie werden dann mehr Freude an einem sauberen Modell haben.
- Sollte trotz werkseitiger sorgfältiger Prüfung ein Teil fehlen oder fehlerhaft sein, kreuzen Sie bitte das Teil in der Anleitung an und schicken Sie diese bitte an
  POLA-Vertrieb: Gebr. FALLER GmbH, Abt. Kundendienst, Kreuzstraße 9, 78148 Gütenbach.
  Sie erhalten dann umgehend Ersatz.

GB

- Use POLA G-Cement only.
- Familiarize yourself well with the components of the kit before assembly.
- Do not tear off the components until the moment you need them.
  Use glue sparingly on assembly, then you will enjoy your neat model even more.
- If a part is missing or defective despite careful checking at the factory, please tick the part concerned in your instructions and send it to:
  POLA-Vertrieb; Gebr. FALLER GmbH, Abt. Kundendienst, Kreuzstraße 9, D-78148 Gütenbach, Germany.
  You will receive replacement promptly.

F

- Que utilisez la colle POLA G -Cement.
- Avant l'assemblage, essayer de bien retenir les différentes pièces du jeu de construction.
- Ne séparer les pièces particulières qu'au moment de les utiliser.
  Utiliser peu de colle pour l'assemblage, vous aurez d'autant plus de plaisir avec un modèl propre.
- Si, malgré un contrôle soigneux á l'usine, une pièce devait manquer ou être défectueuse, marquer cette pièce d'une croix dans les instructions et envoyer ces dernières à:
  POLA-Vertrieb; Gebr. FALLER GmbH, Abt. Kundendienst, Kreuzstraße 9, D-78148 Gütenbach (R.F.A.).
  On vous la remplacera aussitôt.

2

Manche Gartenbahn-Betreiber verstauen ihre Modellhäuser über den Winter im Haus. Damit nicht zuviel Stauraum beansprucht wird, besteht die Möglichkeit, dieses Modell durch Entfernen der Eckverbindungsstifte zu demontieren. So bleiben wenige, sperrige Wand-, Dach- und Bodenteile übrig. Achten Sie in diesem Fall darauf, daß z. B. Ausschmückungsteile (Bänke, Schränke, Öfen, Holzstapel etc.) entweder am Boden oder an den Wänden festgeklebt werden und nicht an beiden Stellen. Sonst lassen sich die Hauptteile nicht mehr trennen. Überlegen Sie einfach nochmals die einzelnen Schritte vor dem Zusammenkleben.

Some outdoor model operators store their model houses indoors over the winter months. To save space, it is possible to dismount this model by removing the corner connection pins. Few bulky wall, roof and floor parts will thus be left over. In this case, see to it that e. g., decoration parts (benches, cabinets, stoves, wood stacks, etc.) will be glued either on their floor or on their walls, but not on both places. Else, the main parts can no longer be separated. Just reconsider the individual steps once more, before gluing them together again.

Certains exploitants de chemin de fer de jardin rangent leurs bâtiments miniatures à l'intérieur de la maison pendant l'hiver. Pour réduire l'encombrement, il est possible de démonter le modèle en enlevant les assemblages angulaires. Il ne reste alors que peu de pièces murales, de toiture et de sol encombrantes. Veiller dans ce cas que p. ex. les pièces de décoration (bancs, armoires, fours, piles de bois etc.) soient collées soit au sol ou sur les murs et non pas aux deux endroits. Sinon les pièces principales ne peuvent plus être séparées. Veuillez donc avant le collage bien rèfléchir aux opération à effectuer.

Klebestelle gut abtrocknen lassen ! **Allow glue joints to dry well !** **Laisser bien sécher les points de collage !**

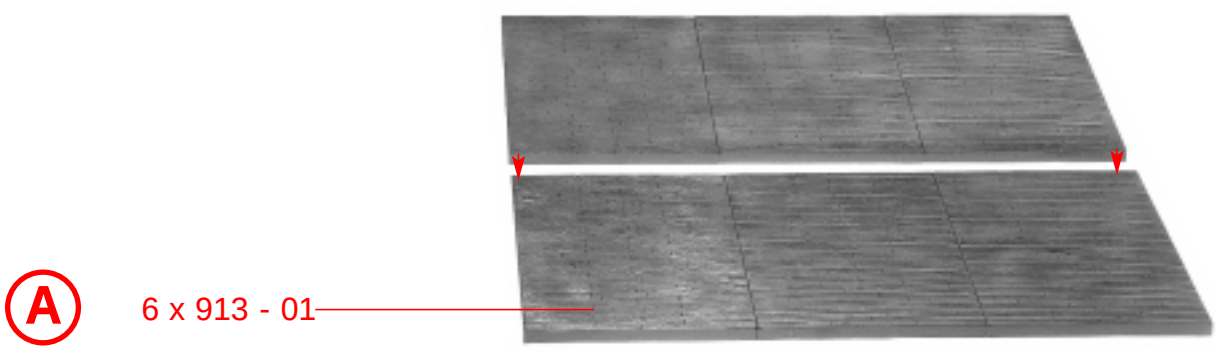

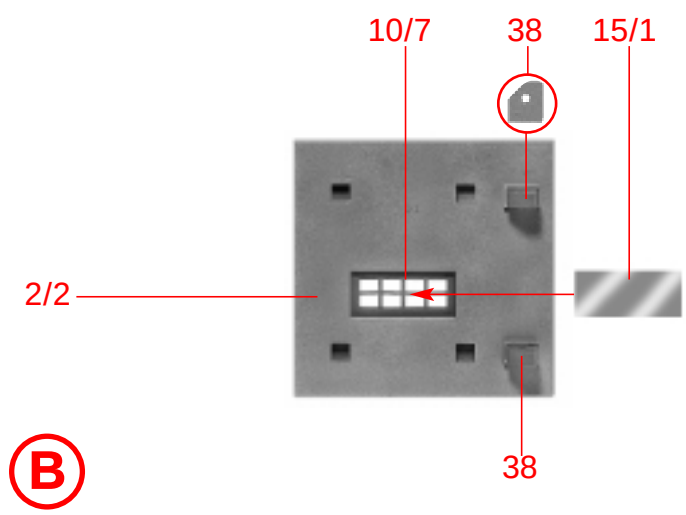

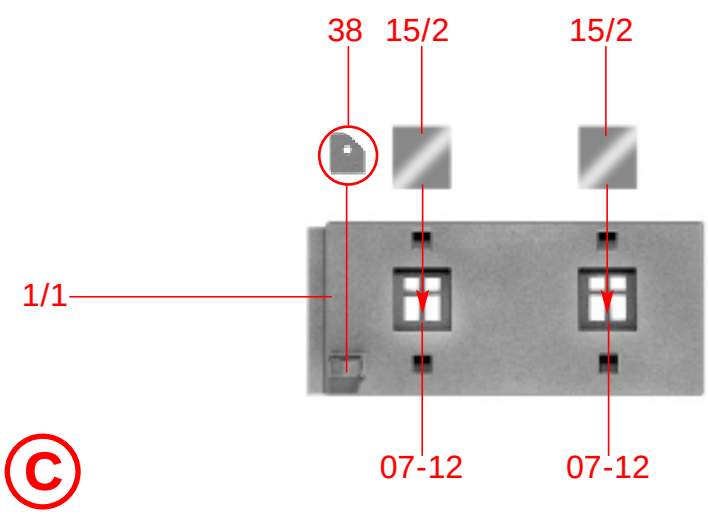

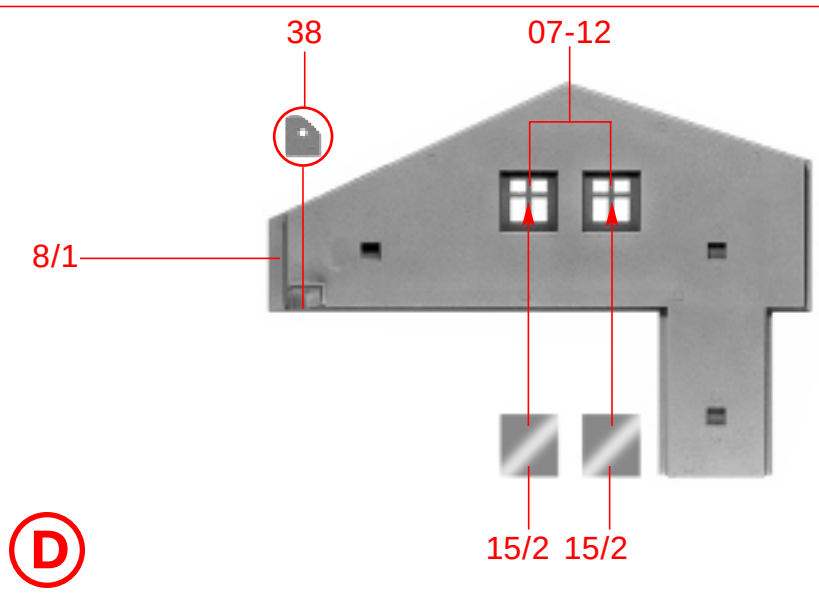

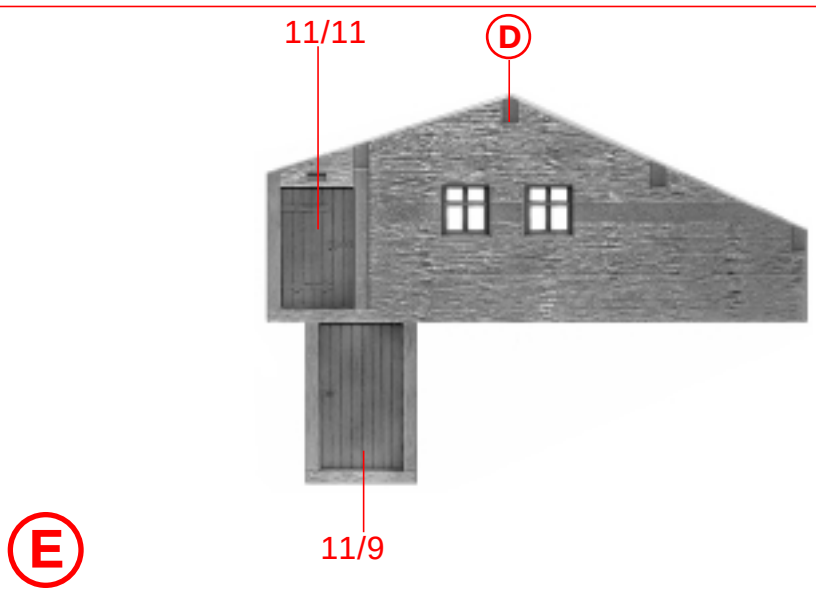

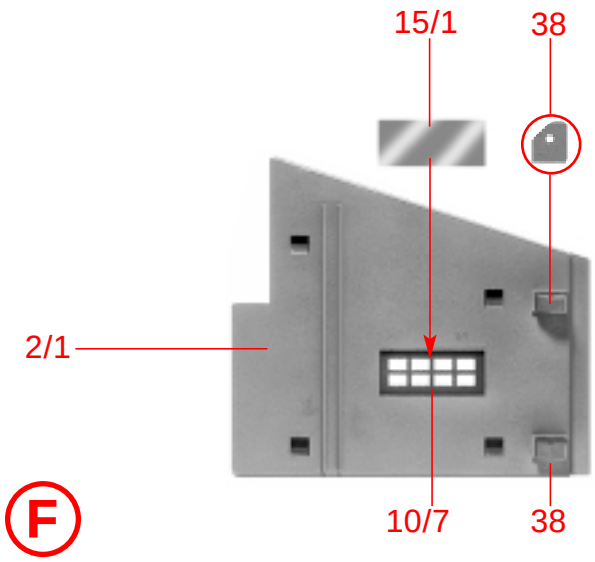
15/1
38
2/1
10/7
38
F

11/6
G
11/10

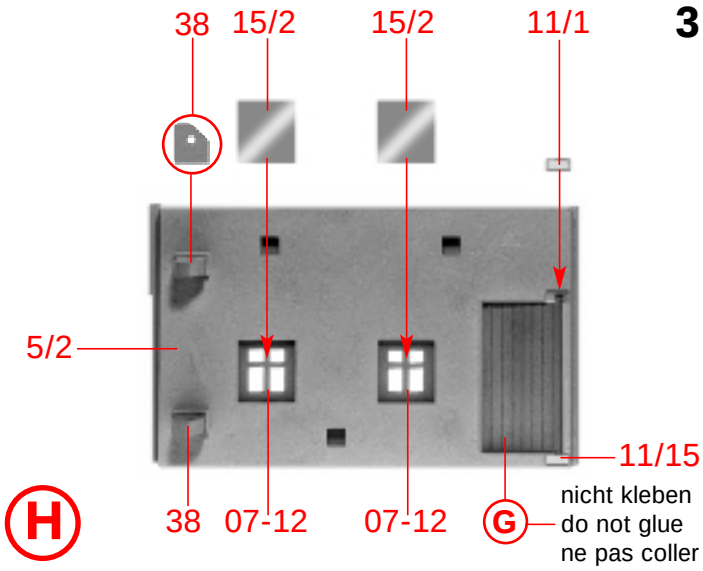
38
15/2
15/2
11/1
5/2
11/15
H
38
07-12
07-12
G
nicht kleben
do not glue
ne pas coller

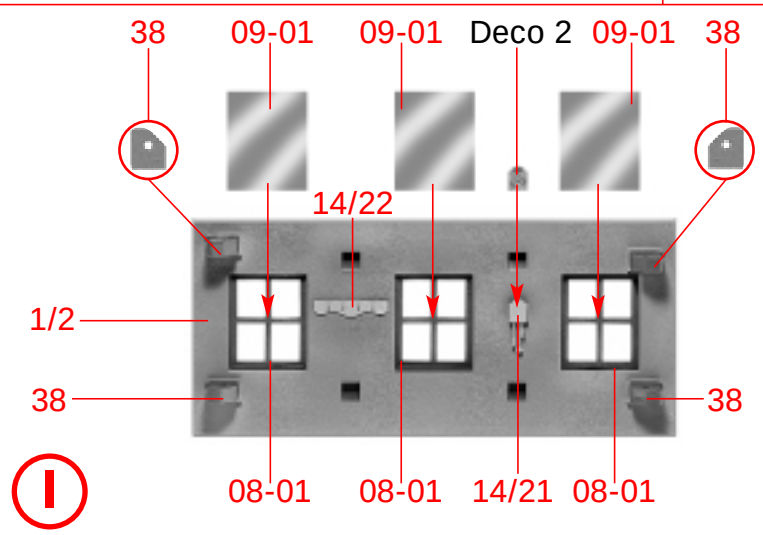
38
09-01
09-01
Deco 2
09-01
38
14/22
1/2
38
38
I
08-01
08-01
14/21
08-01

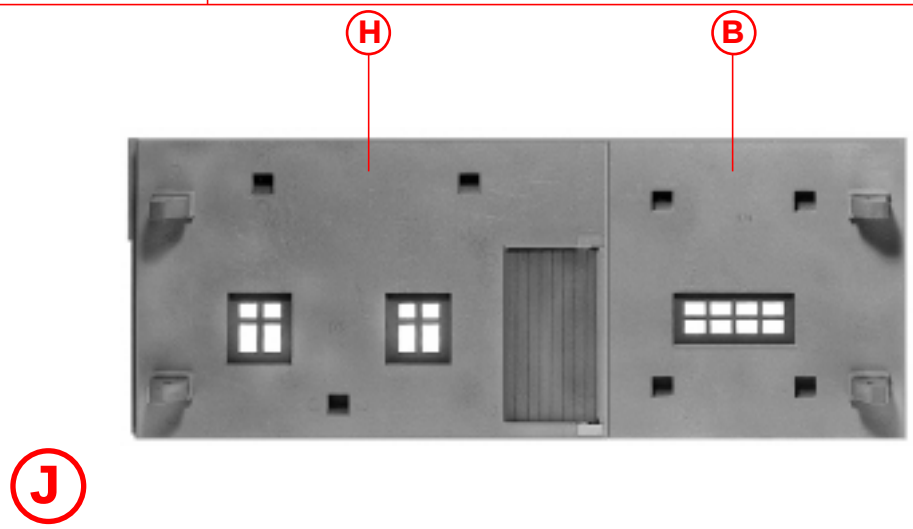
H
B
J

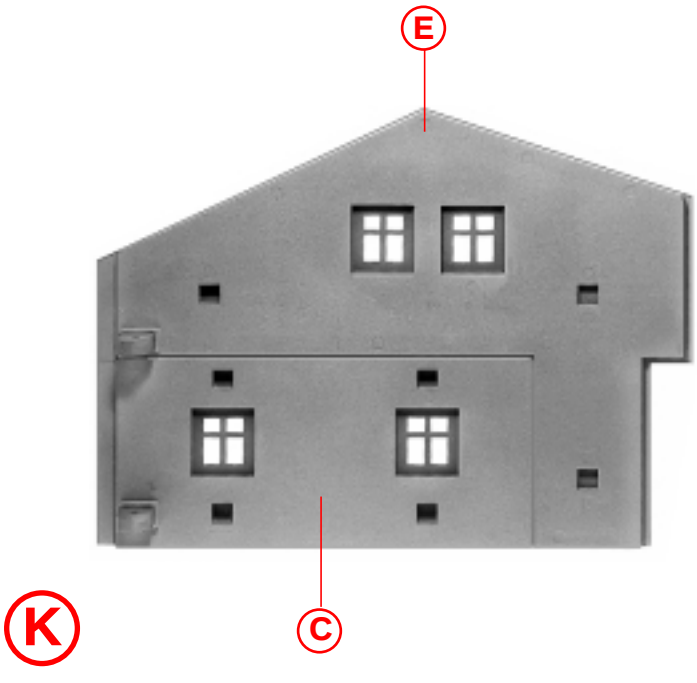
E
K
C

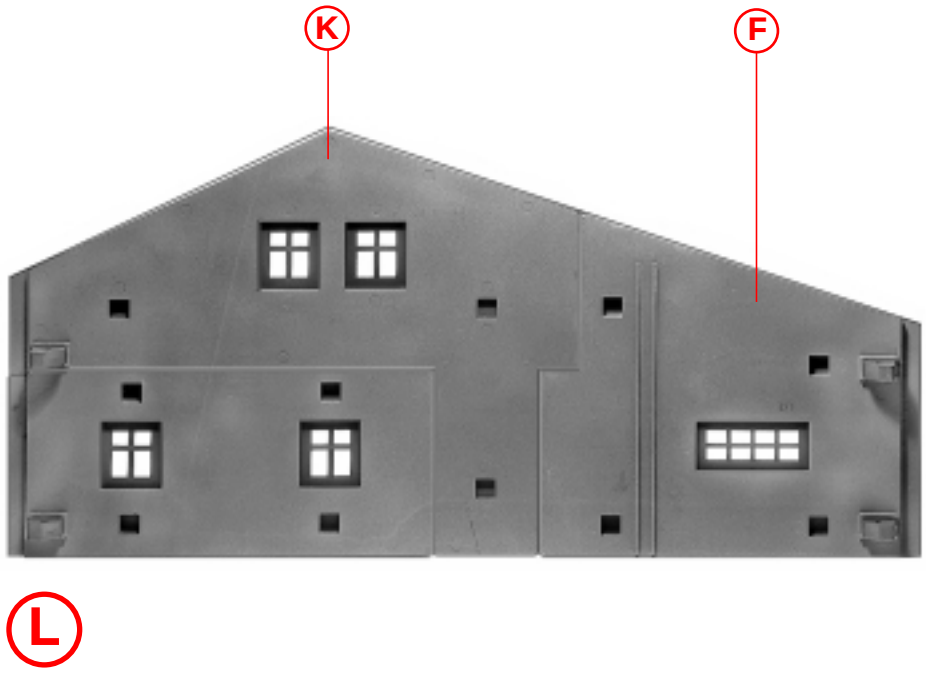
K
F
L

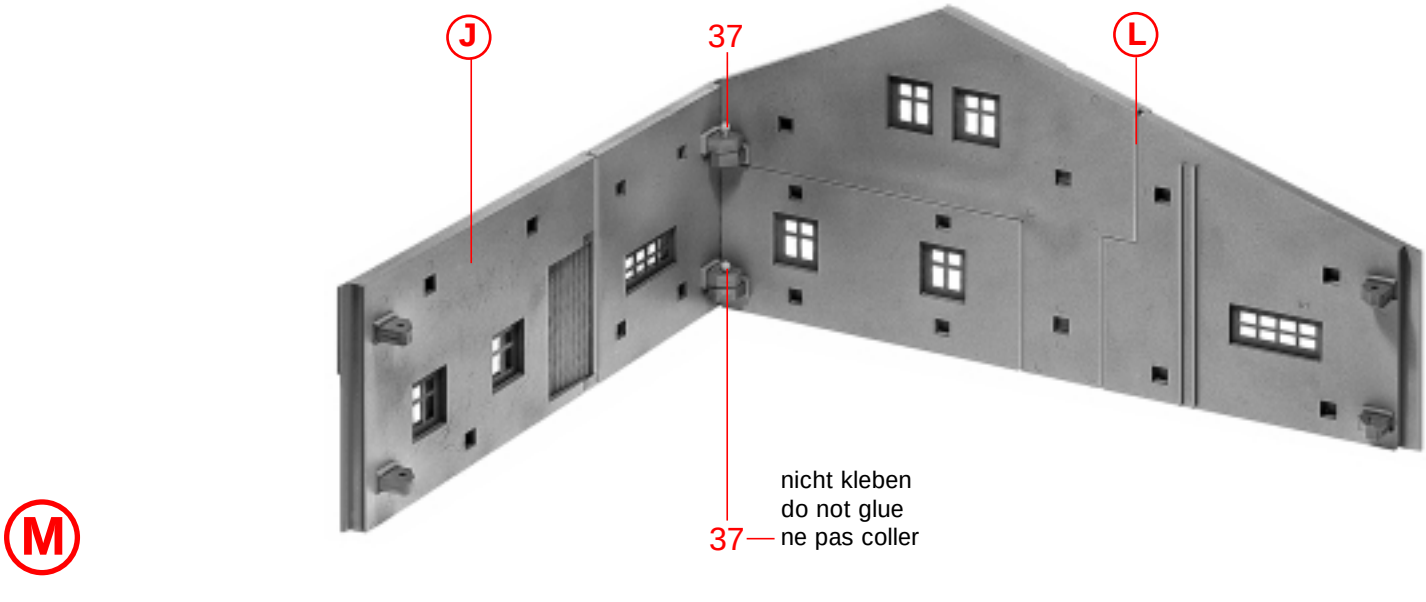
J
37
L
37
nicht kleben
do not glue
ne pas coller
M

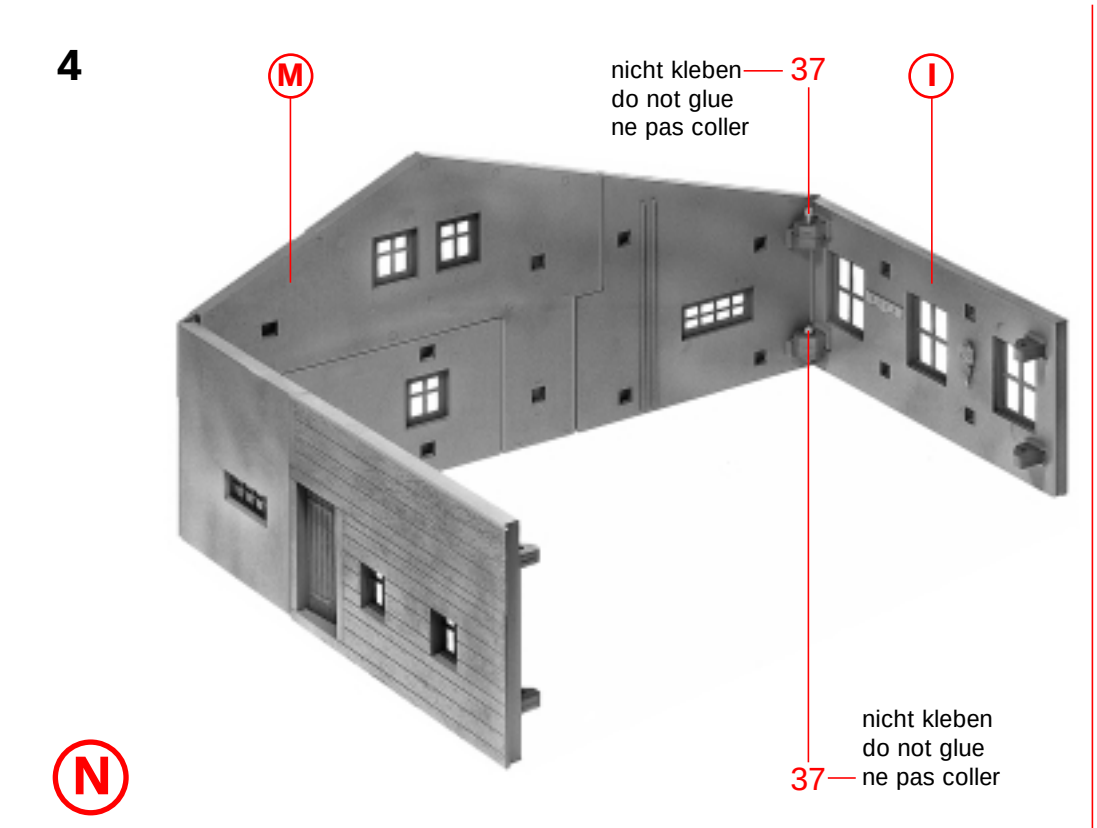
M
nicht kleben
do not glue
ne pas coller
37
I
nicht kleben
do not glue
ne pas coller
37
N

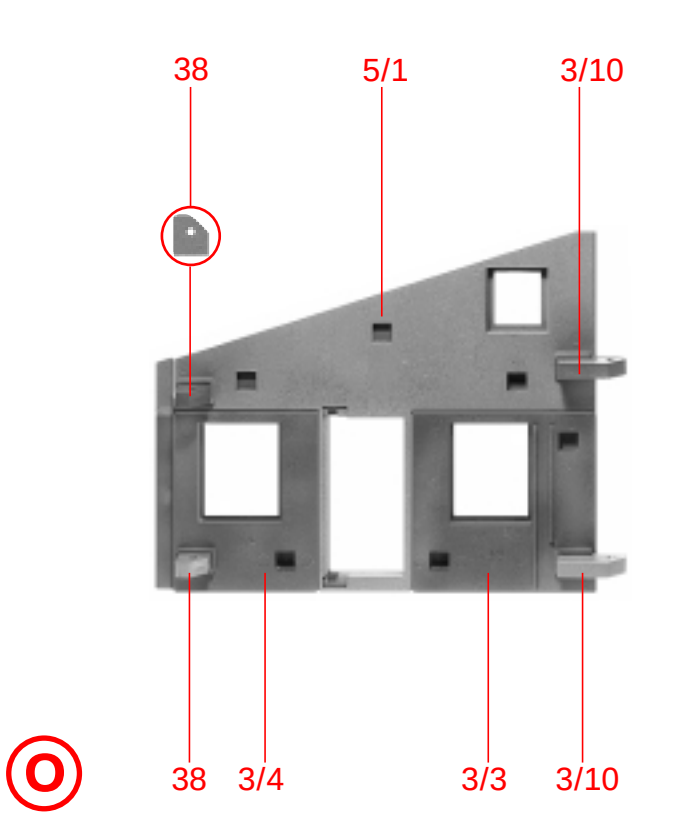
38
5/1
3/10
O
38
3/4
3/3
3/10

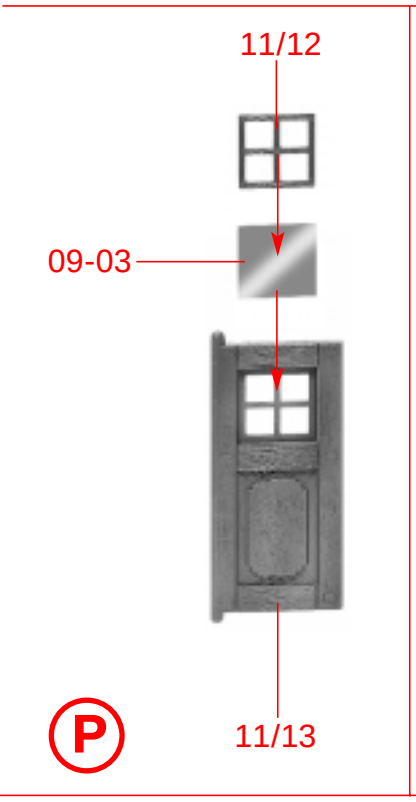
11/12
09-03
P
11/13

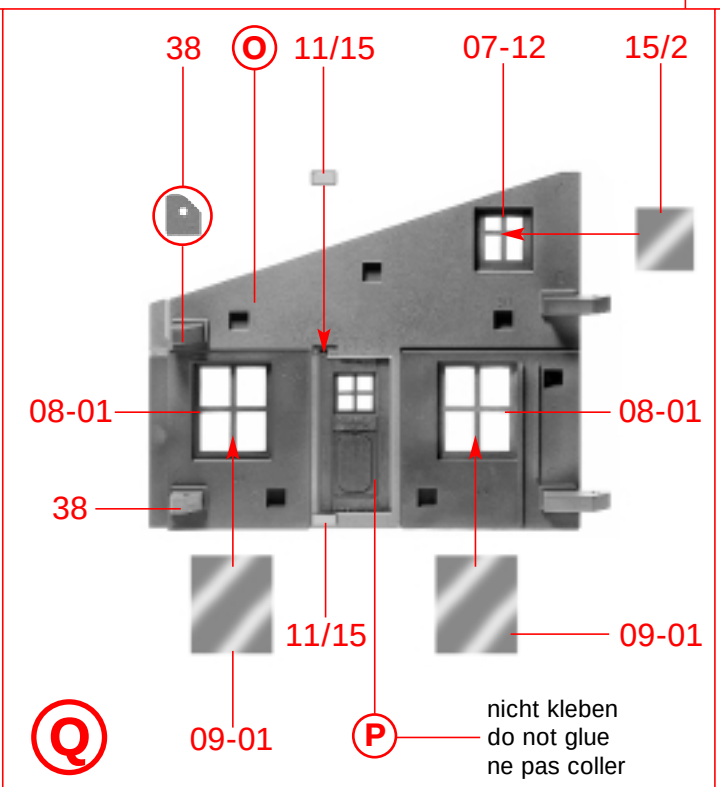
38
O
11/15
07-12
15/2
08-01
08-01
38
11/15
09-01
Q
09-01
P
nicht kleben
do not glue
ne pas coller

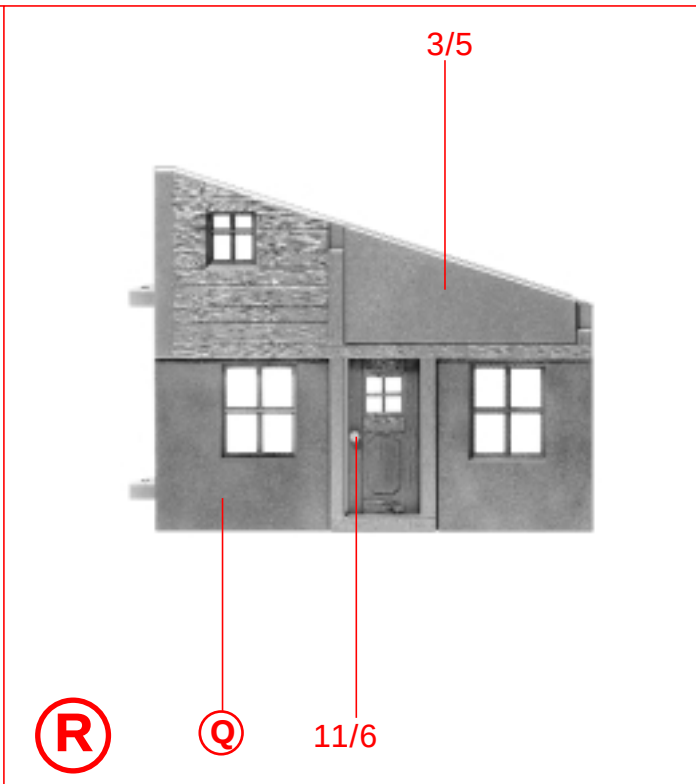
3/5
R
Q
11/6

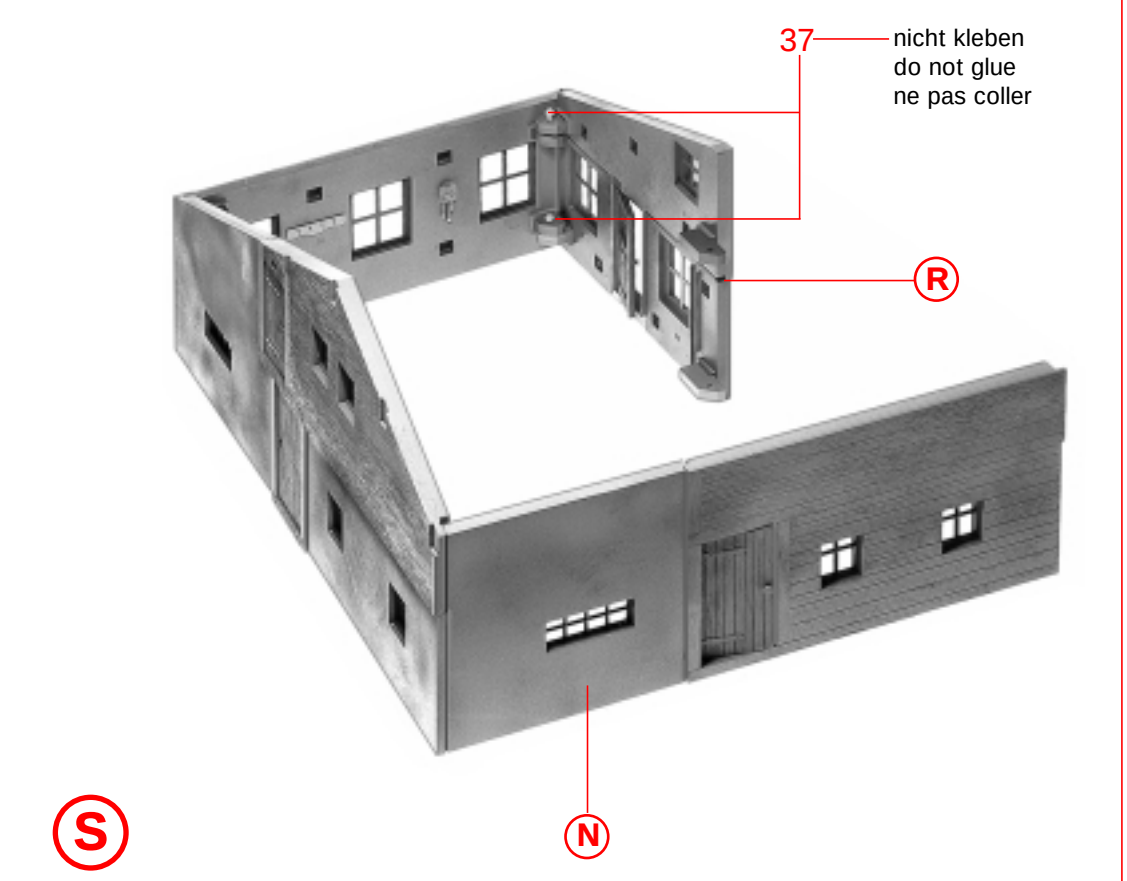
37
nicht kleben
do not glue
ne pas coller
R
S
N

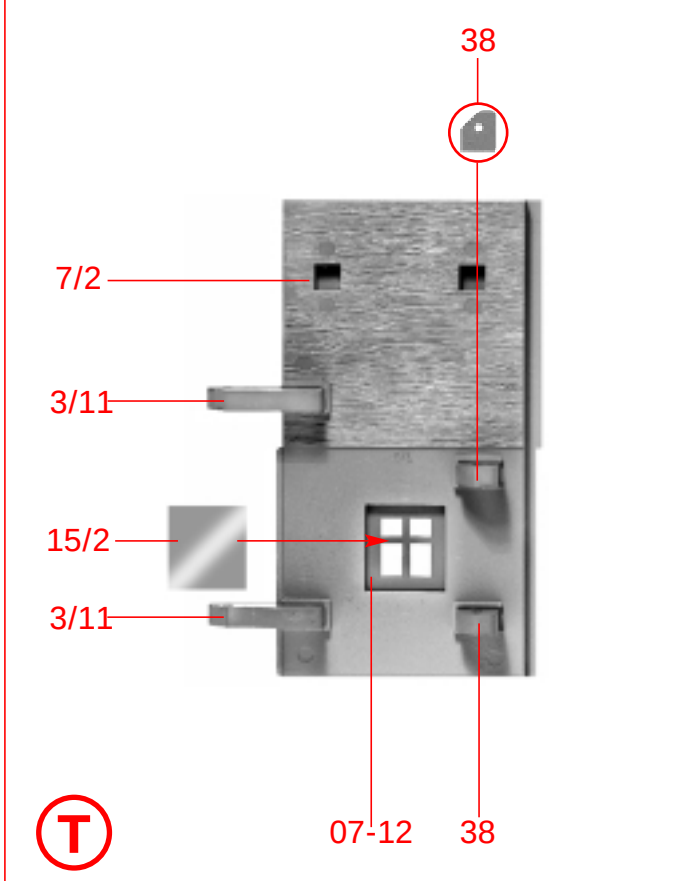
38
7/2
3/11
15/2
3/11
T
07-12
38

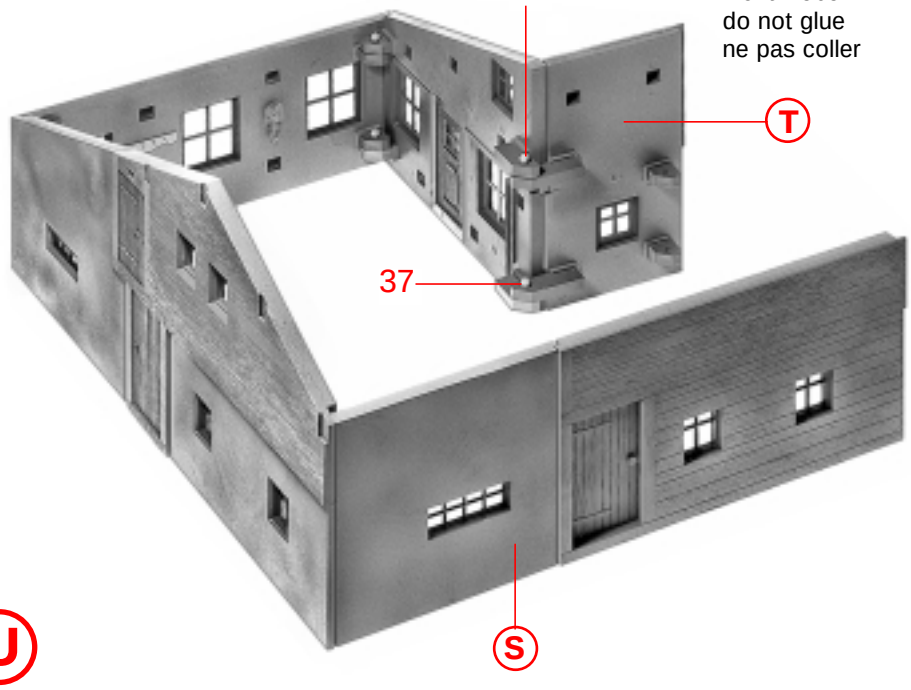
37
nicht kleben
do not glue
ne pas coller
T
37
S

U

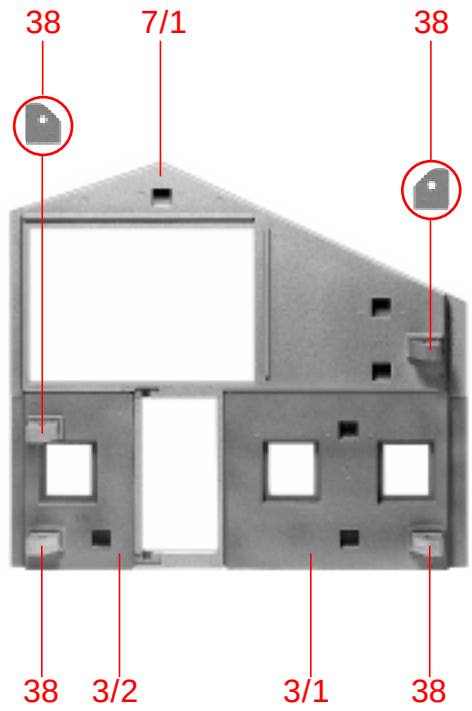
38
7/1
38
38
3/2
3/1
38

V

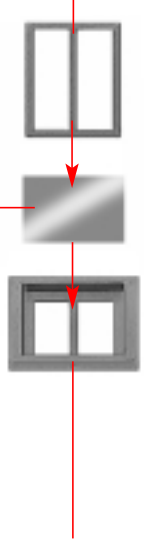
11/8
Fensterfolie
Window foil
Feuille fenétre
11/4

W

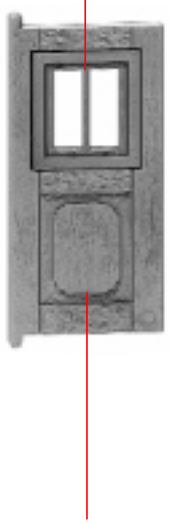
W
11/1

X

X
11/6

Y

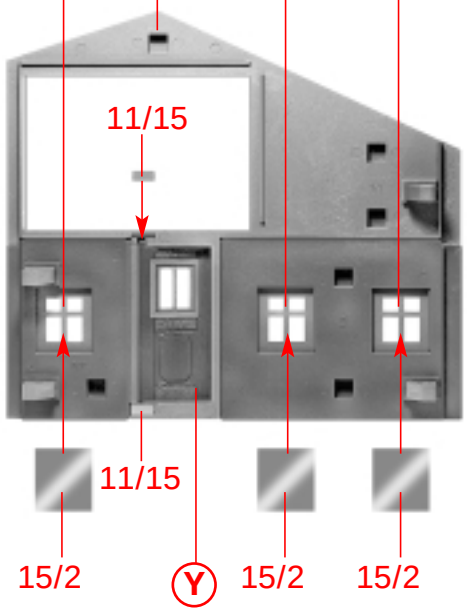
07-12
V
07-12
07-12
11/15
11/15
15/2
Y
15/2
15/2

Z

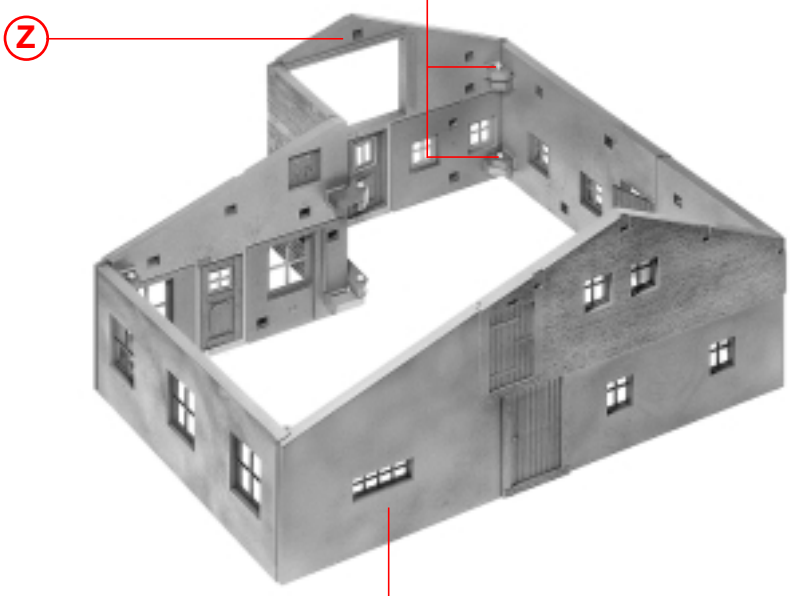
37
nicht kleben
do not glue
ne pas coller
Z
U

a

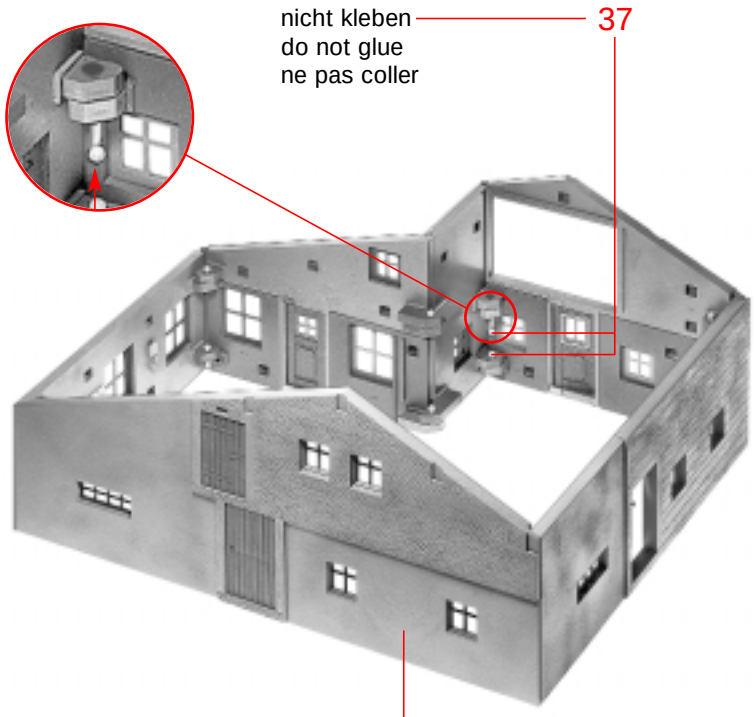
nicht kleben
do not glue
ne pas coller
37
a

b

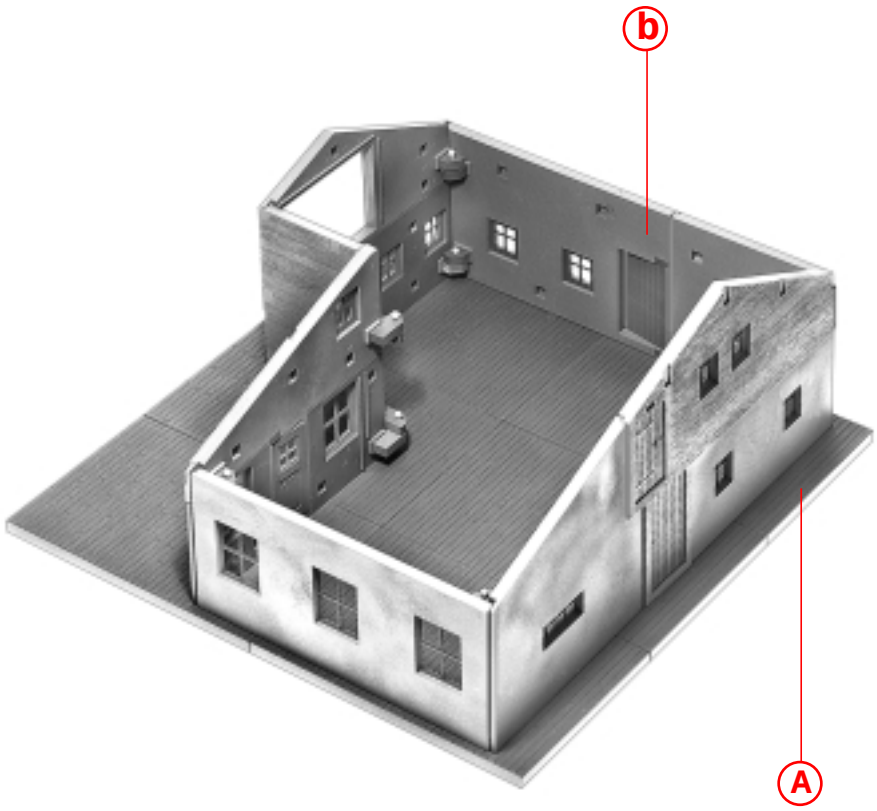
b
A

c

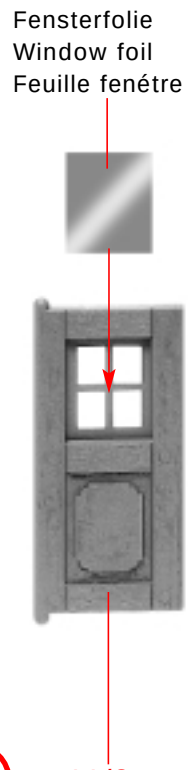
Fensterfolie
Window foil
Feuille fenétre
11/2

d

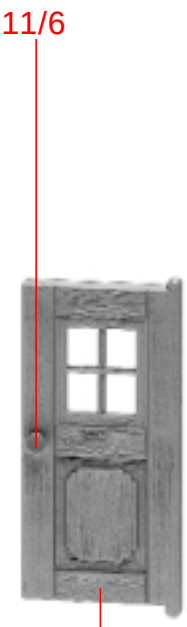
11/6
d

e

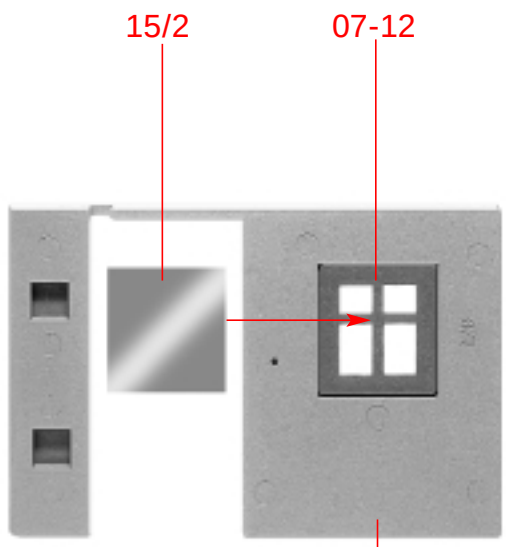
15/2
07-12
8/2

f

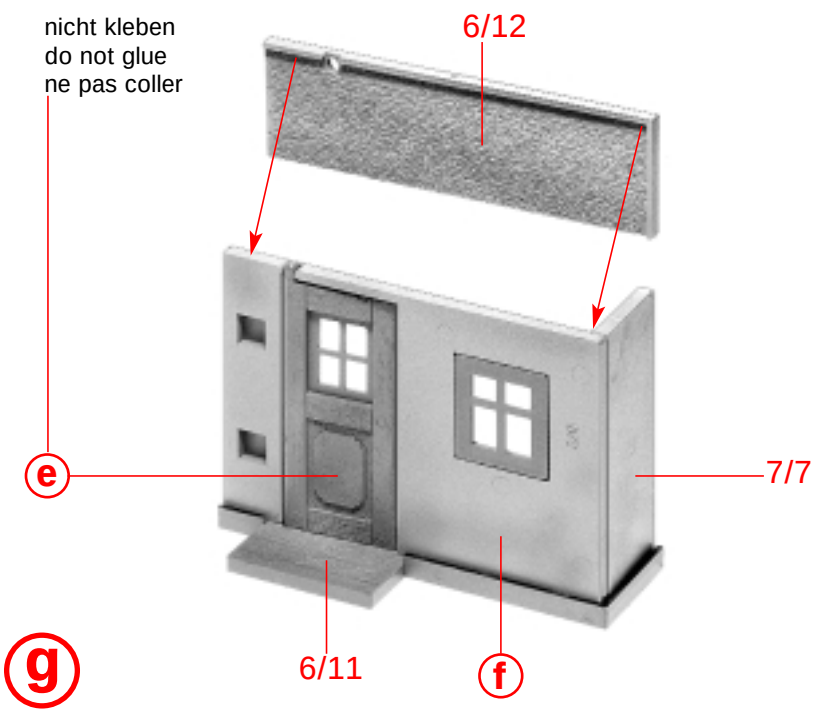
nicht kleben
do not glue
ne pas coller
6/12
e
7/7
6/11
f

g

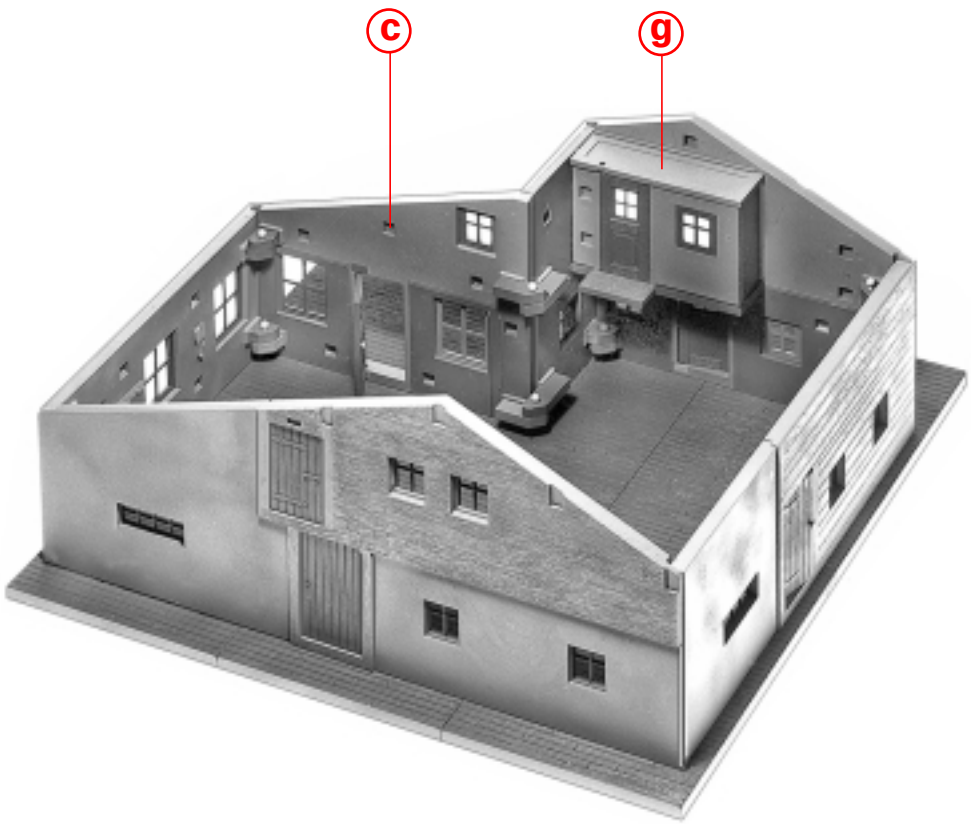
c
g

h

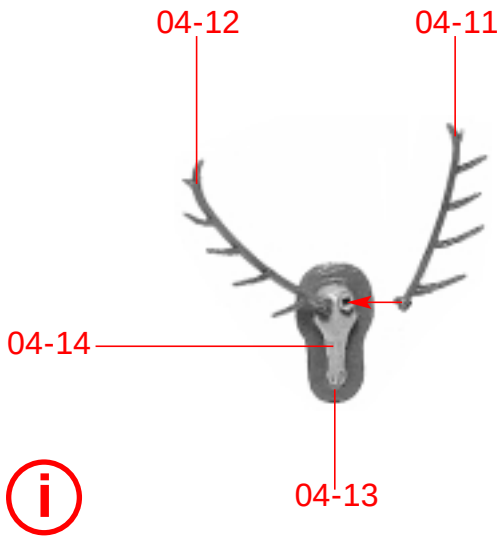
04-12
04-11
04-14
04-13
i

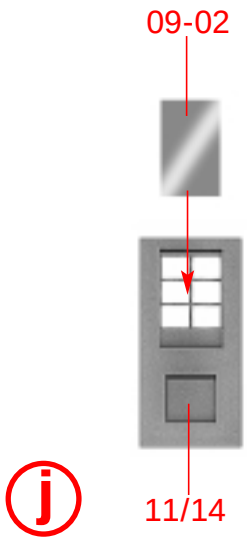
09-02
j
11/14

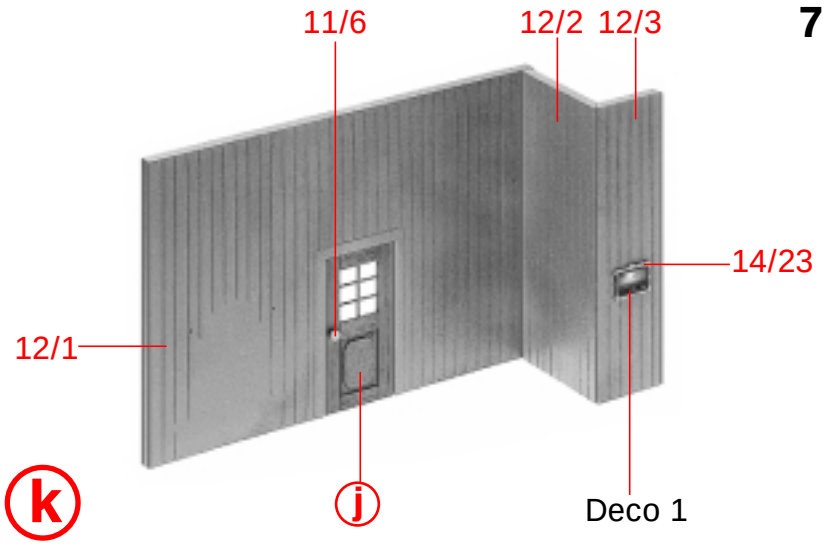
11/6
12/2
12/3
14/23
12/1
k
j
Deco 1

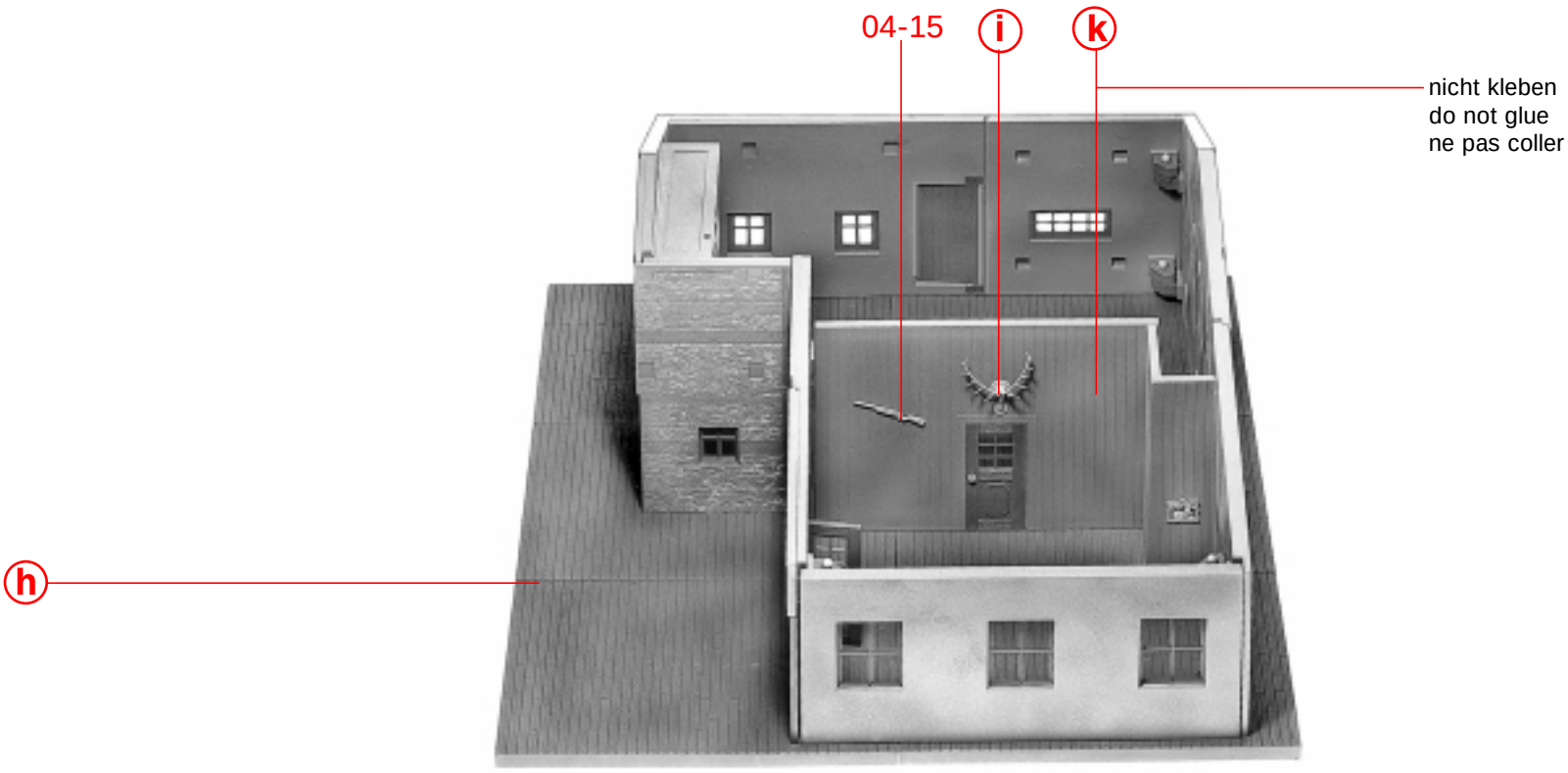
04-15
i
k
nicht kleben
do not glue
ne pas coller
h

l

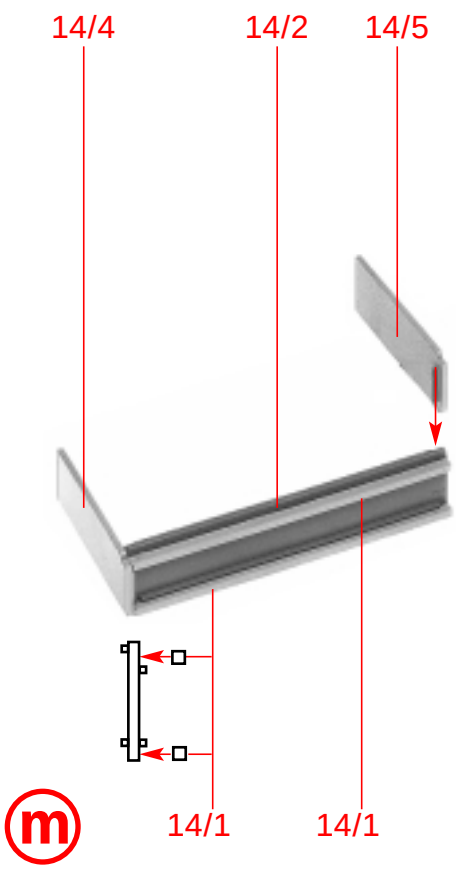
14/4
14/2
14/5
m
14/1
14/1

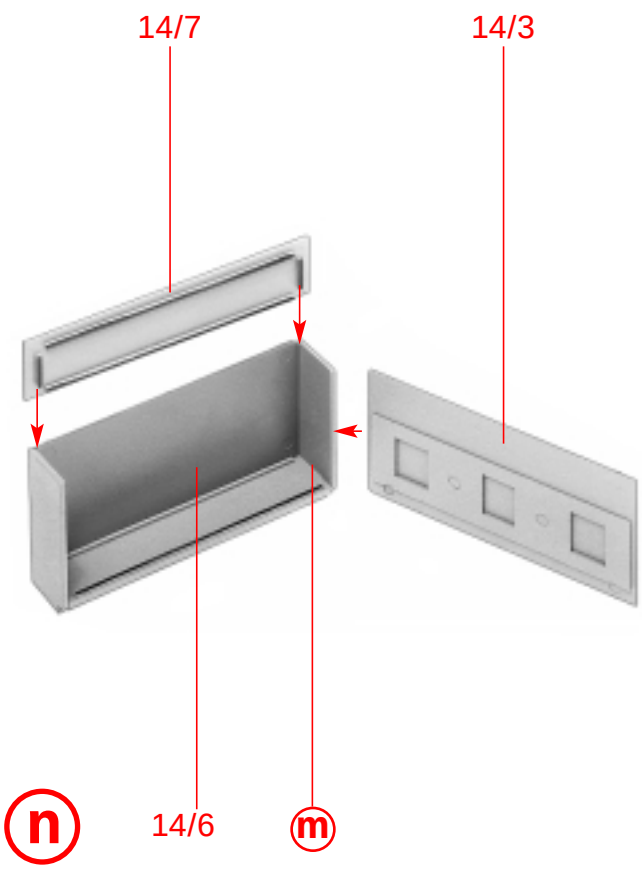
14/7
14/3
n
14/6
m

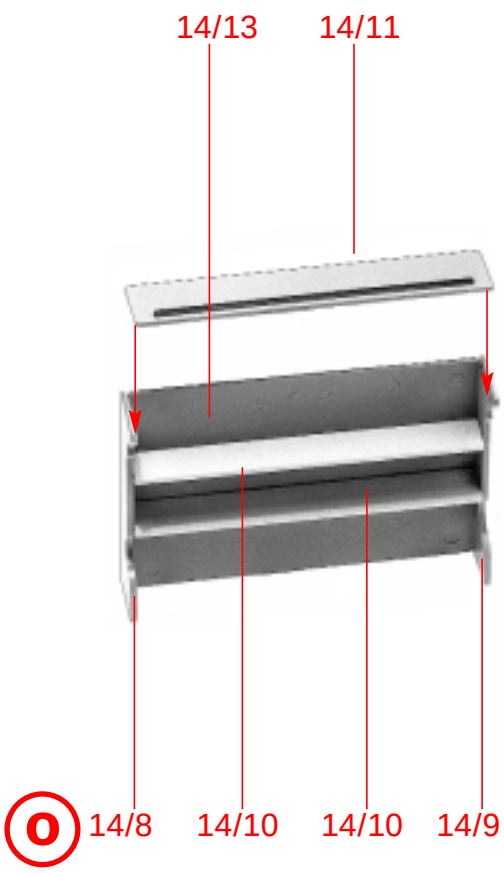
14/13
14/11
o
14/8
14/10
14/10
14/9

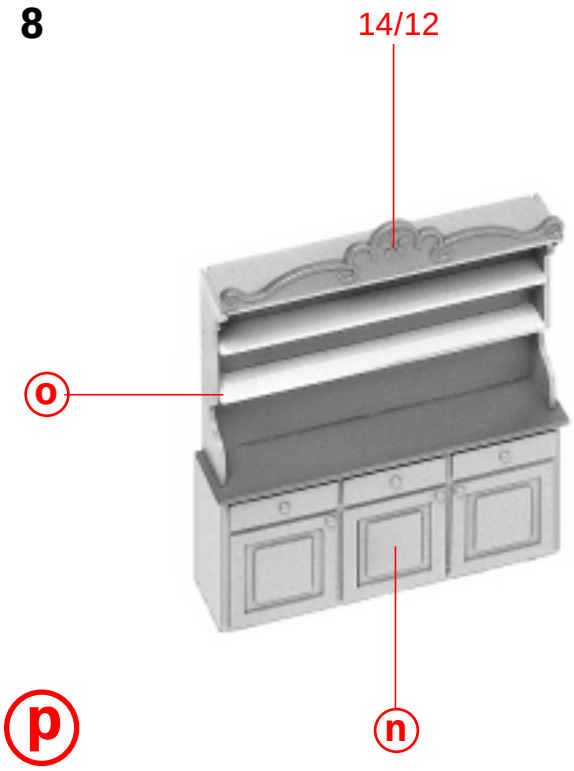
14/12
o
n
p

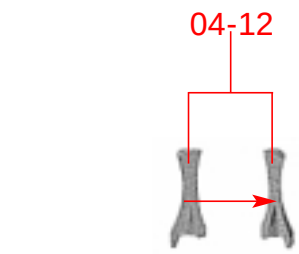
04-12

q 4 x

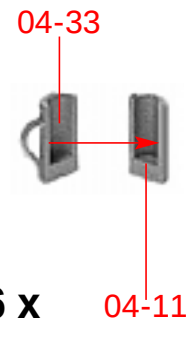
04-33
04-11

r 6 x

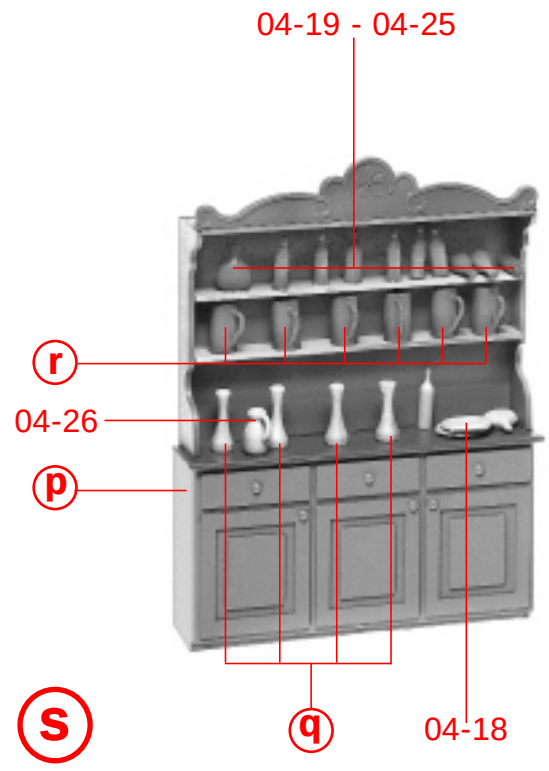
04-19 - 04-25
r
04-26
p
q
04-18
s

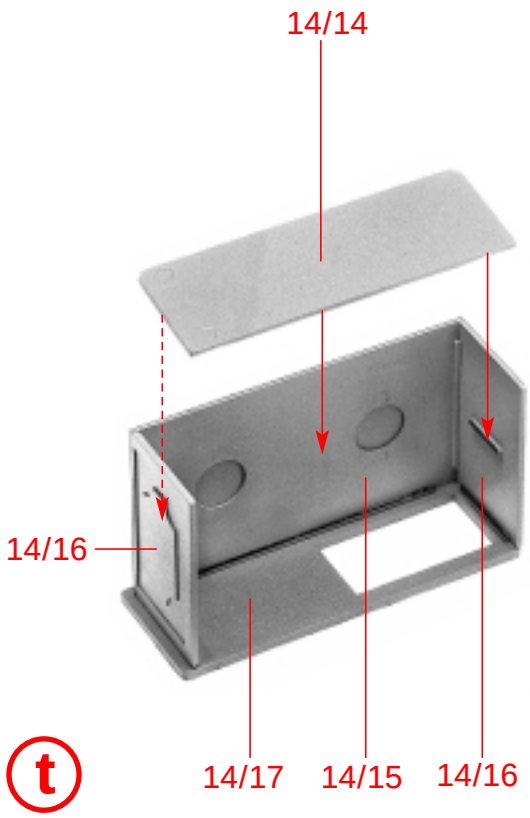
14/14
14/16
14/17
14/15
14/16
t

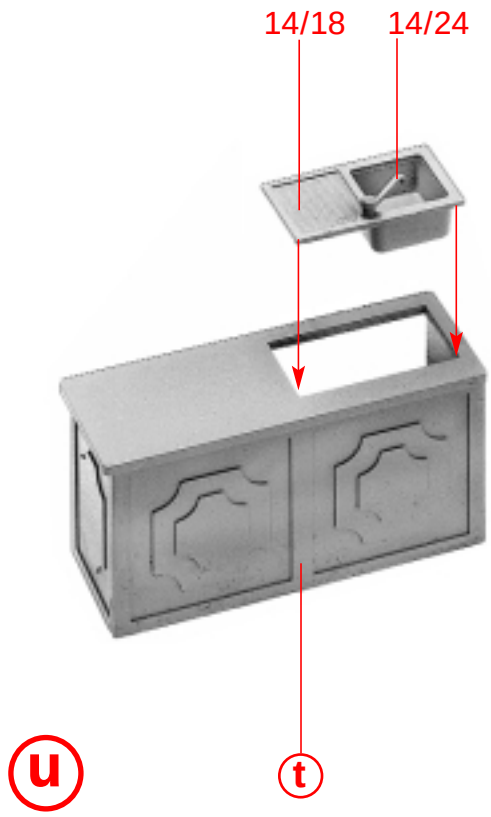
14/18
14/24
t
u

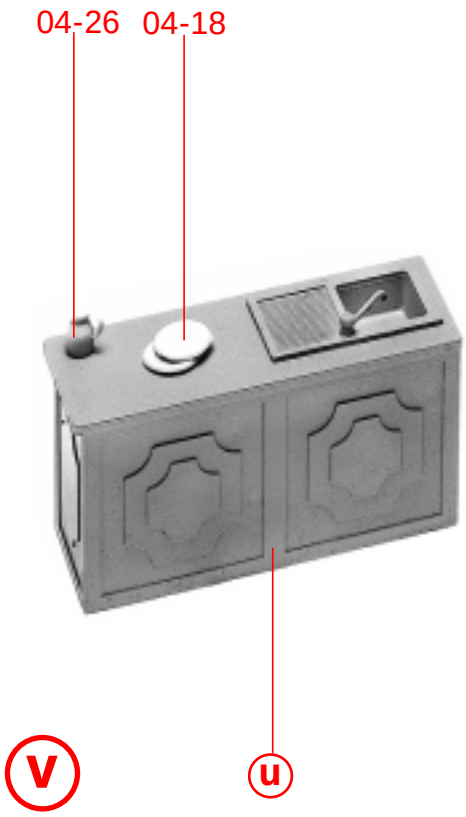
04-26
04-18
u
v

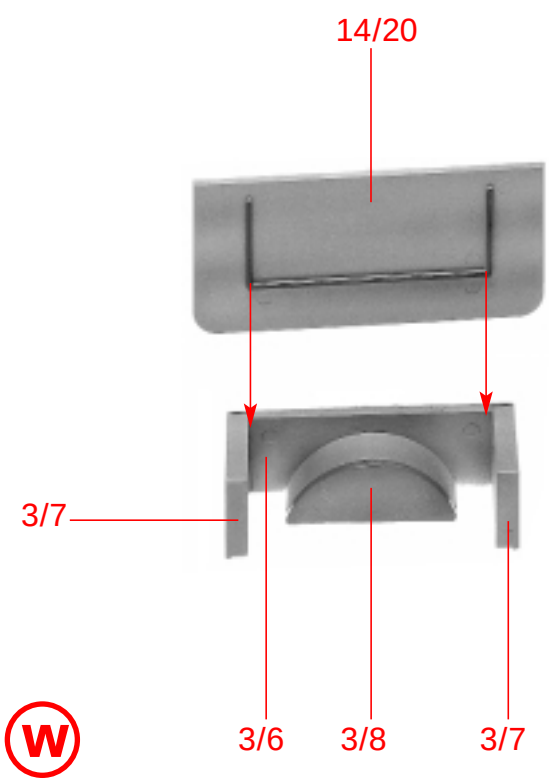
14/20
3/7
3/6
3/8
3/7
w

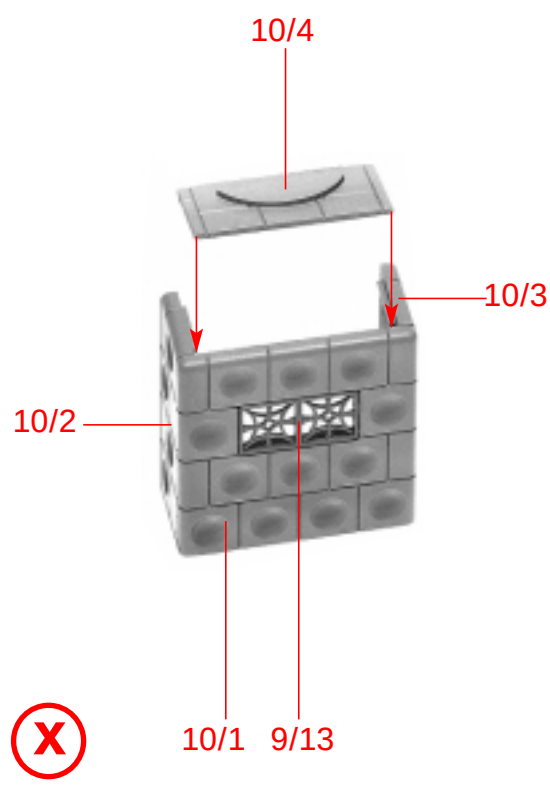
10/4
10/3
10/2
10/1
9/13
x

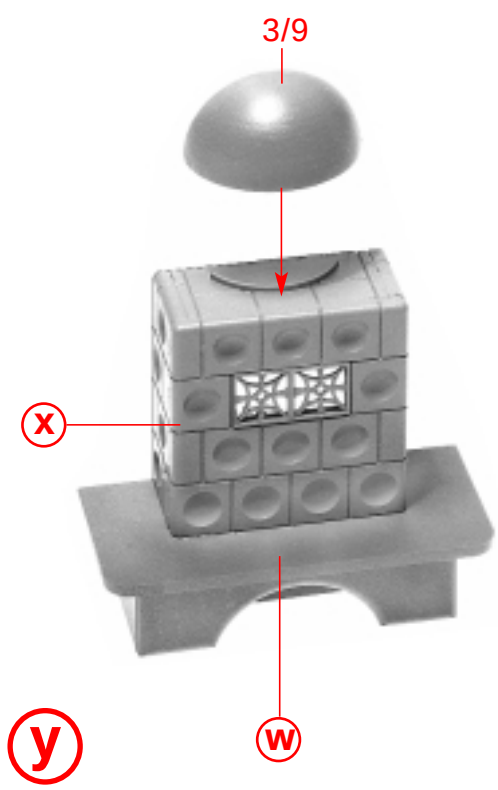
3/9
x
w
y

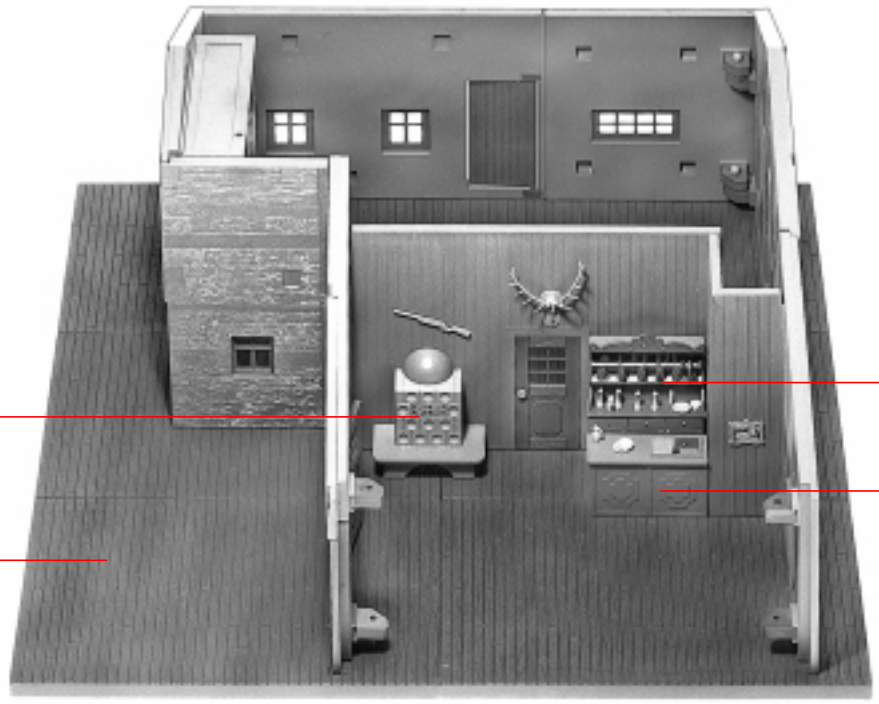

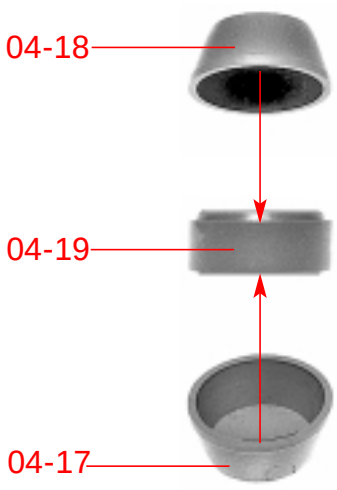

B 2 x

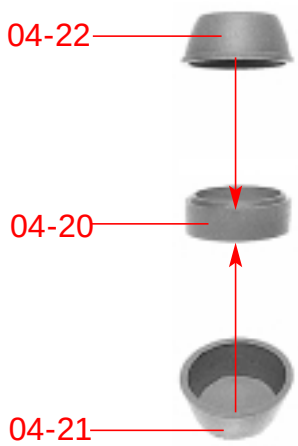

C 2 x

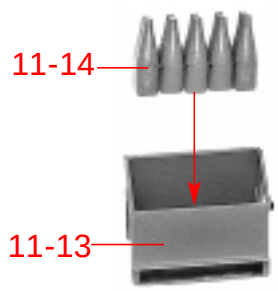

D 5 x

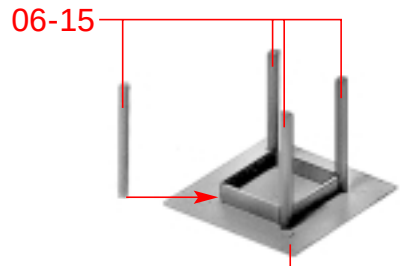

E 2 x

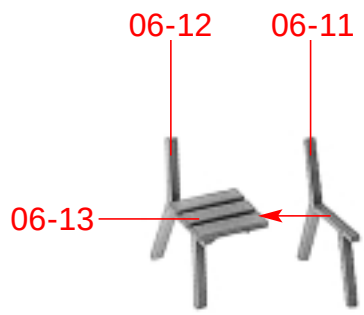

F 8 x

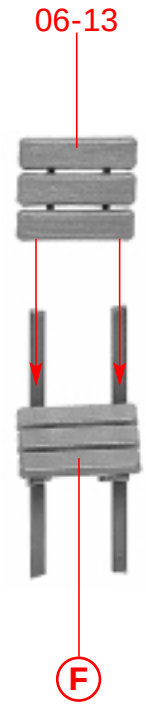

G 8 x

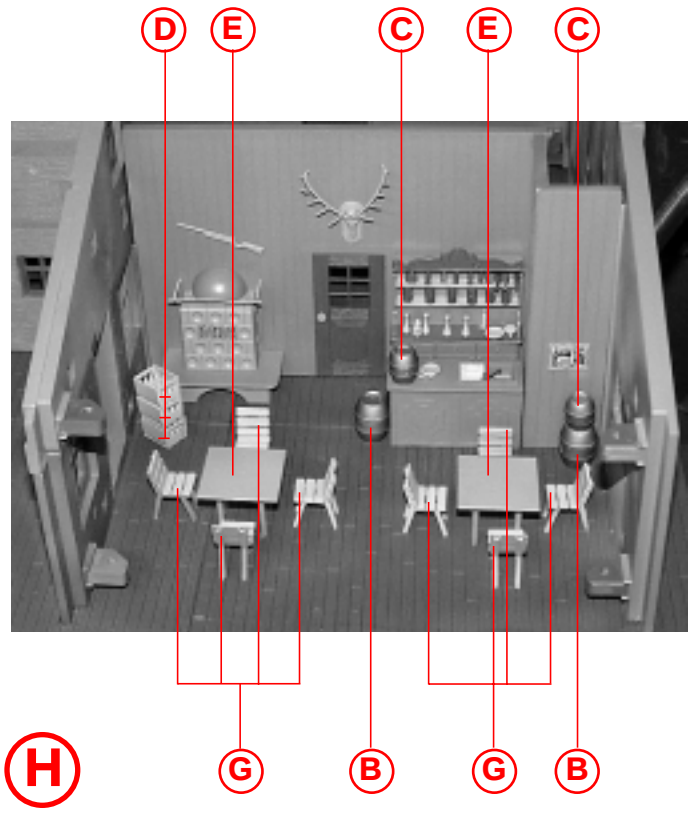

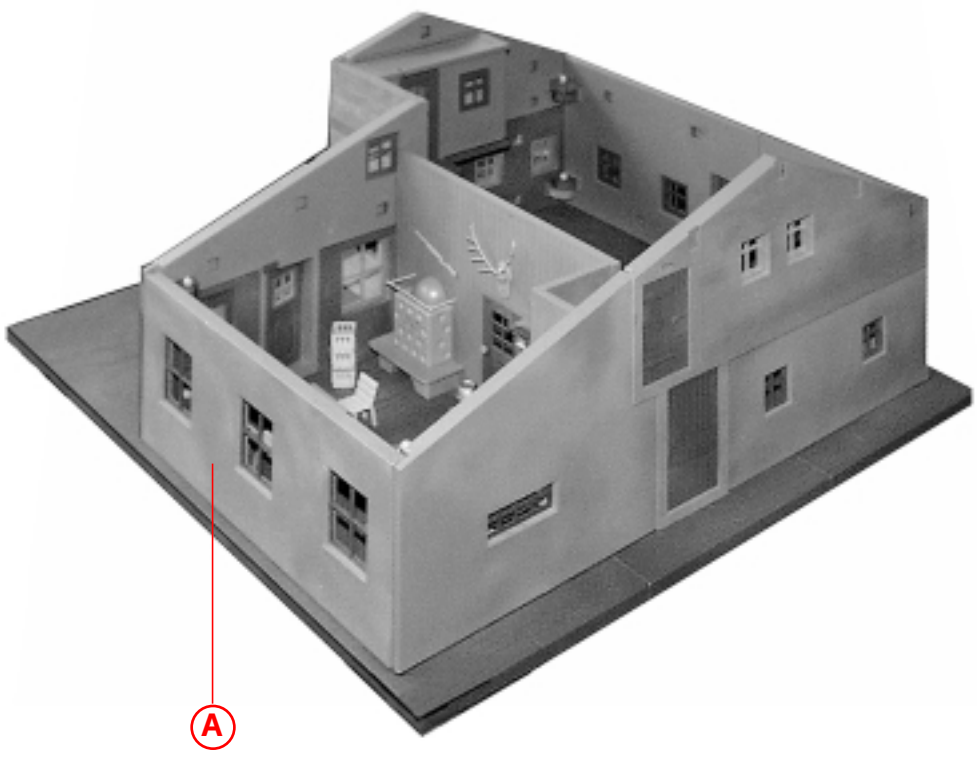

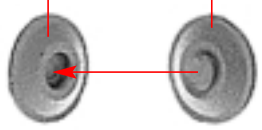
6/23
6/24
I

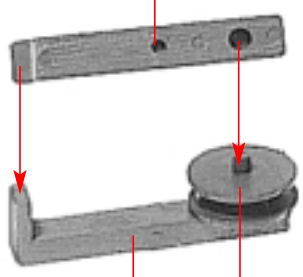
6/18
J
6/19
I

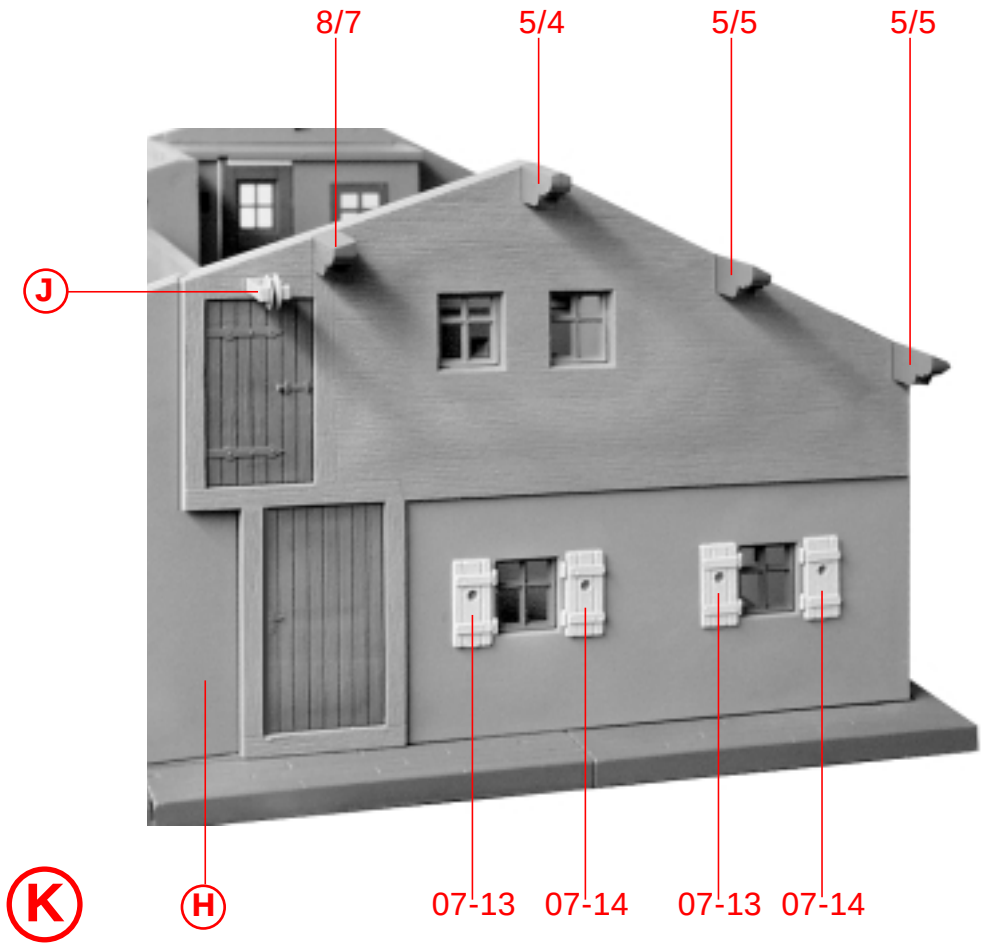
8/7
5/4
5/5
5/5
J
K
H
07-13
07-14
07-13
07-14

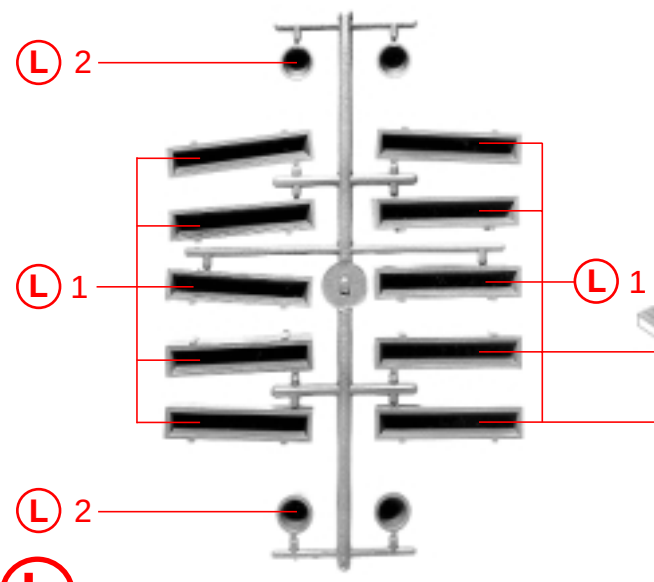
L 2
L 1
L 1
L 2
L

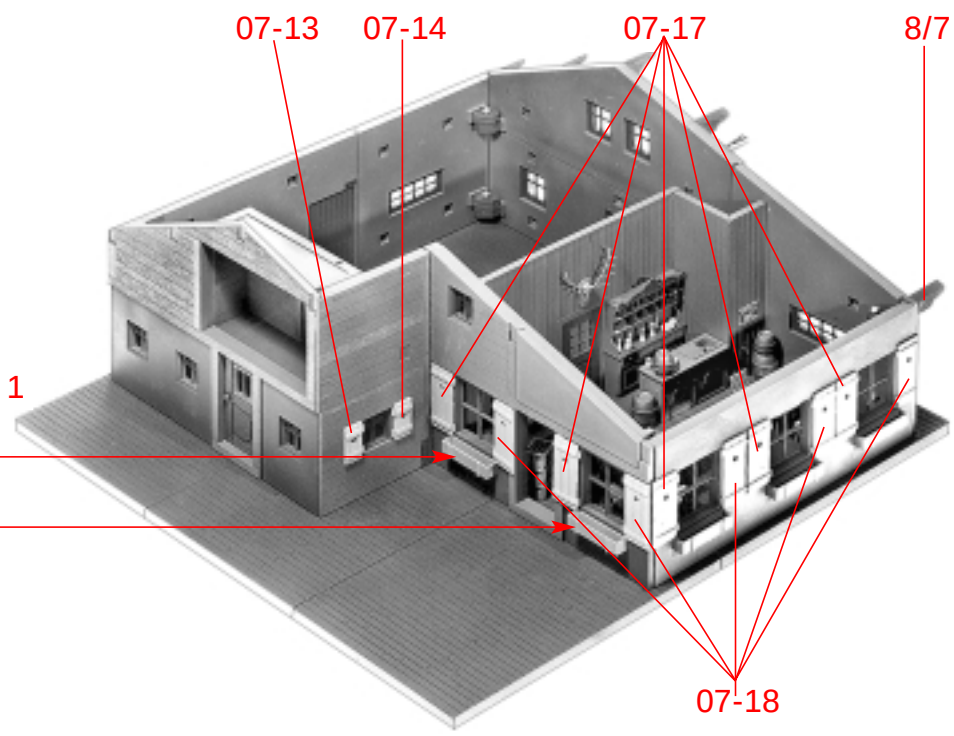
07-13
07-14
07-17
8/7
07-18

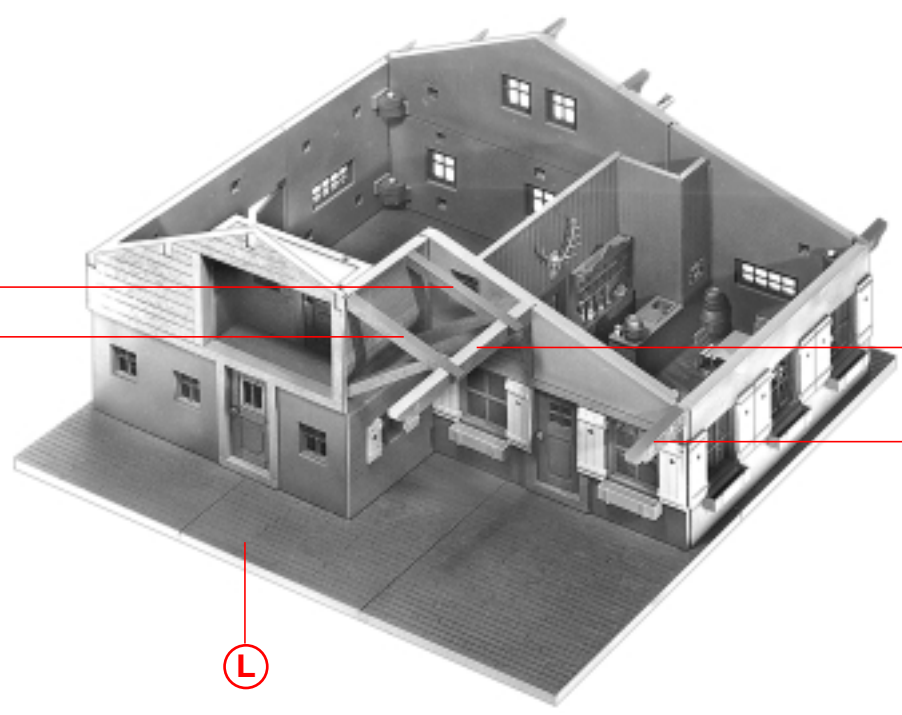
5/3
5/3
8/5
8/6
M
L

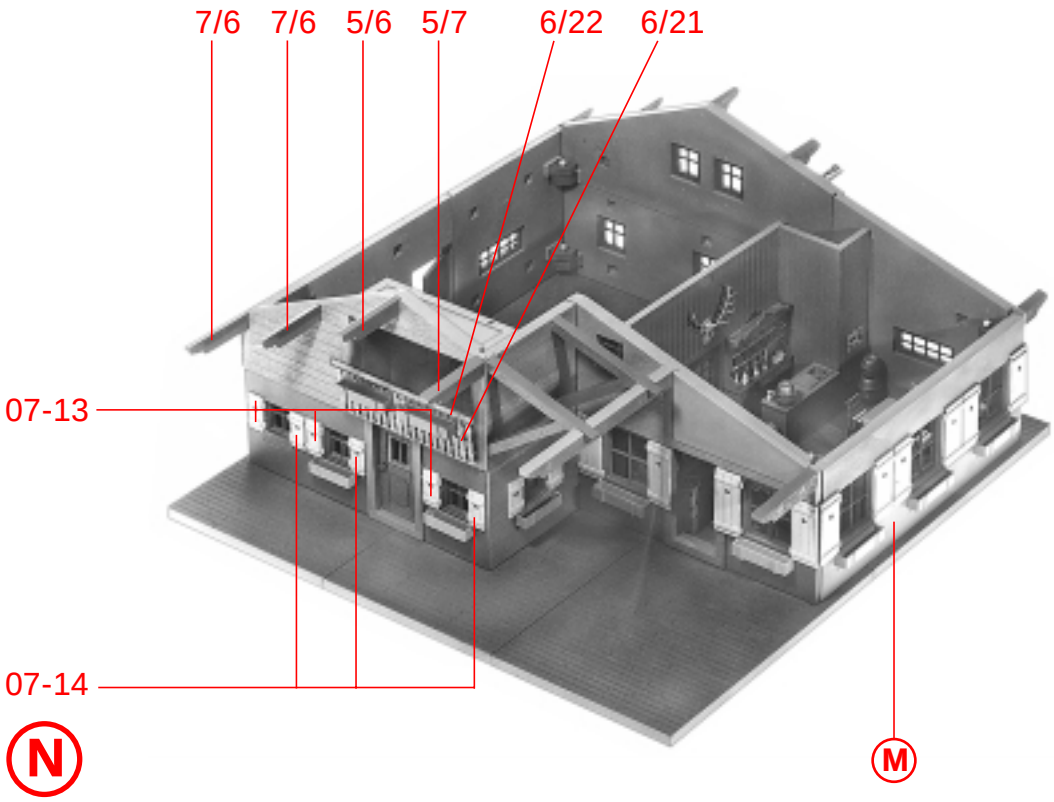
7/6
7/6
5/6
5/7
6/22
6/21
07-13
07-14
N
M

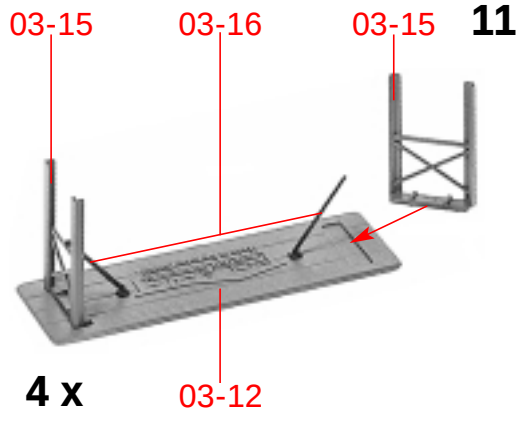
03-15
03-16
03-15
O
4 x
03-12

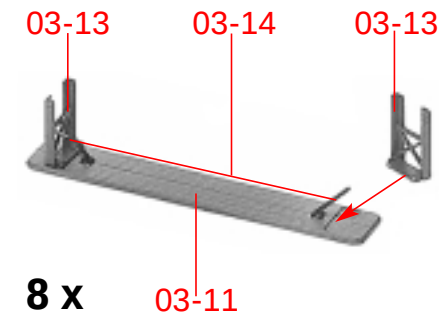
03-13
03-14
03-13
P
8 x
03-11

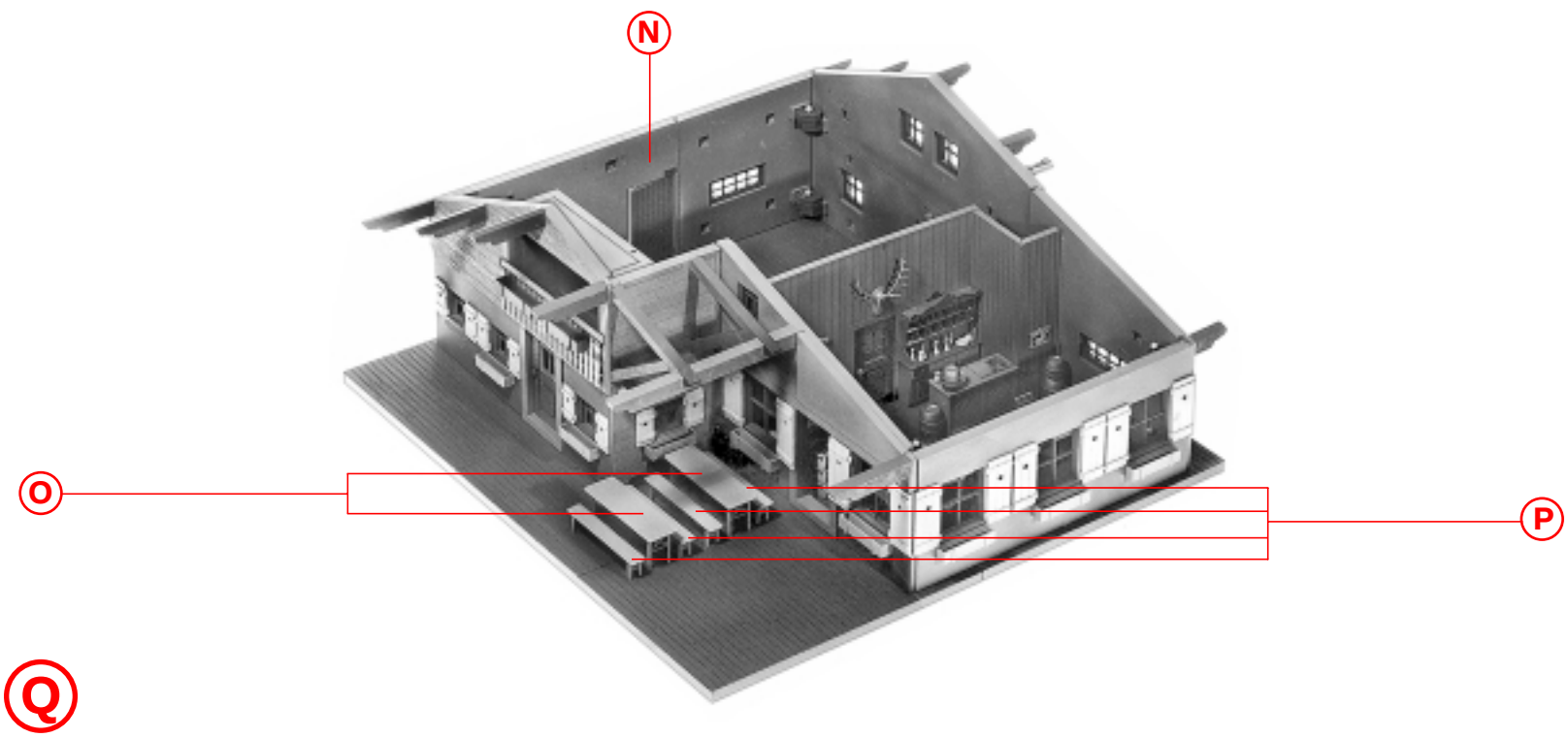
N
O
P
Q

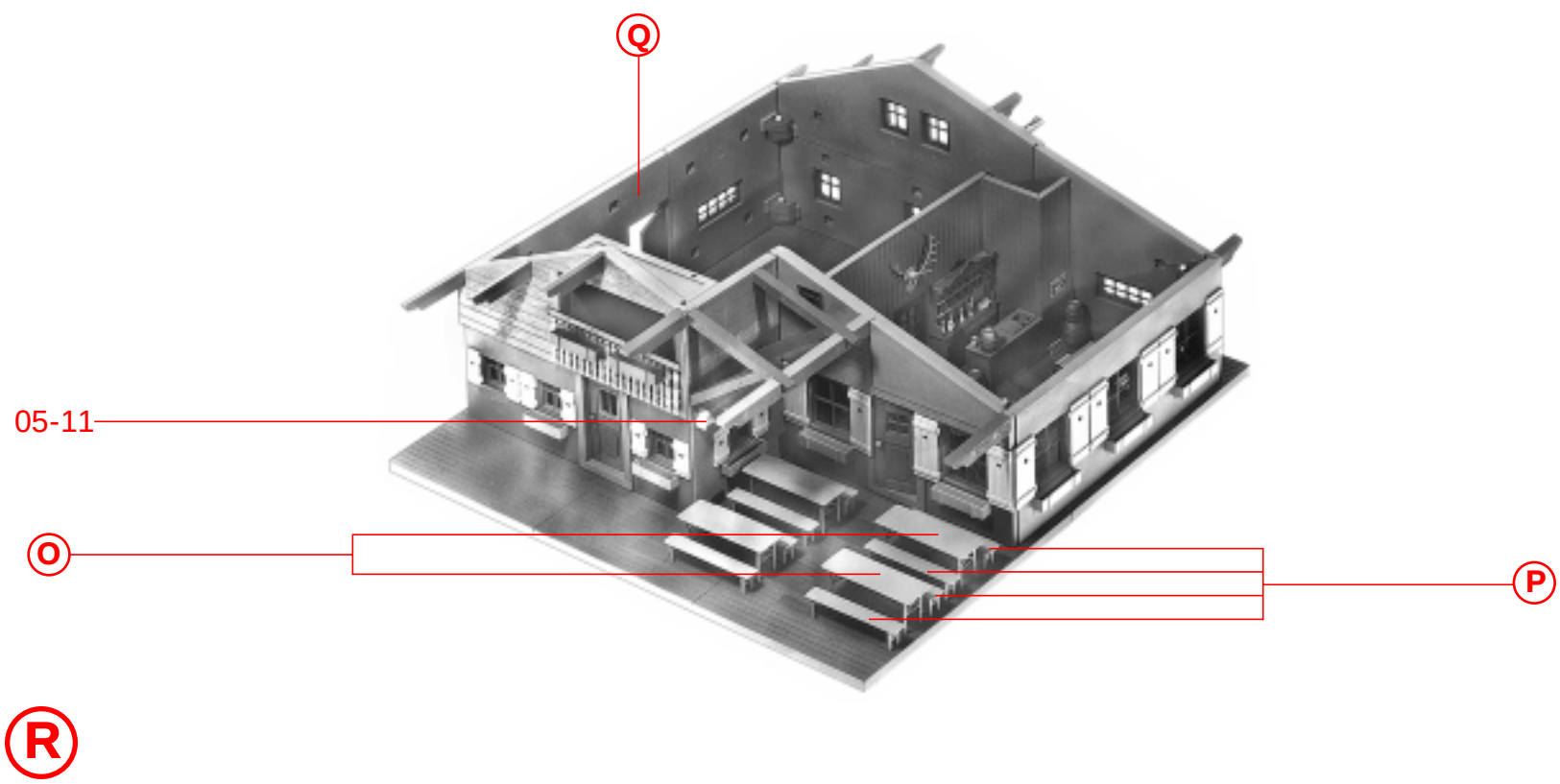
Q
05-11
O
P
R

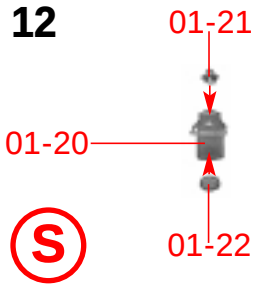
01-21
01-20
S
01-22

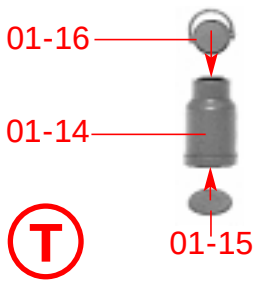
01-16
01-14
T
01-15

01-19
01-18
U
01-17

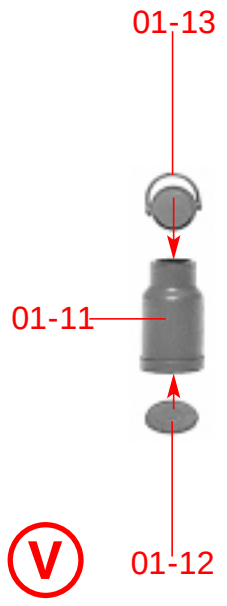
01-13
01-11
V
01-12

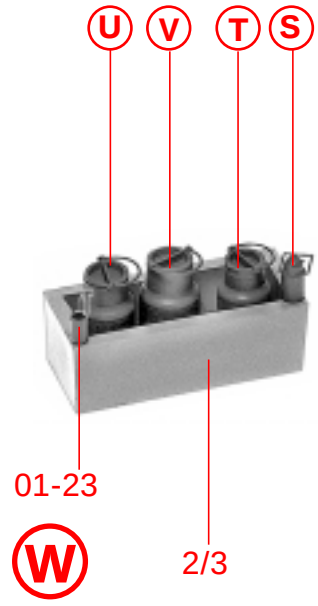
U
V
T
S
01-23
W
2/3

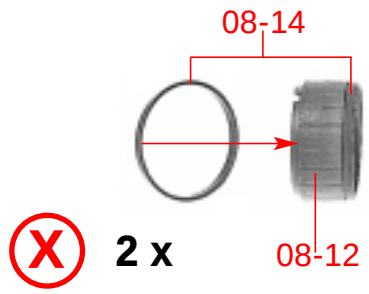
08-14
X
2 x
08-12

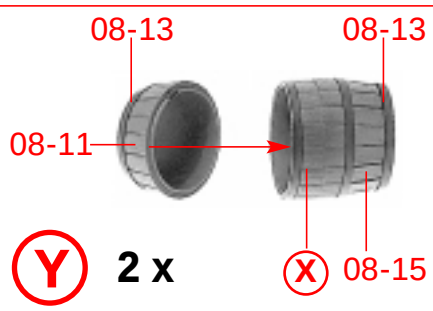
08-13
08-13
08-11
Y
2 x
X
08-15

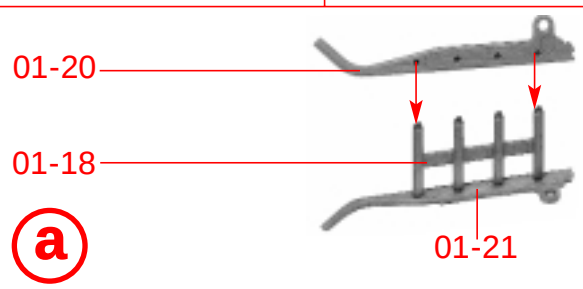
01-20
01-18
a
01-21

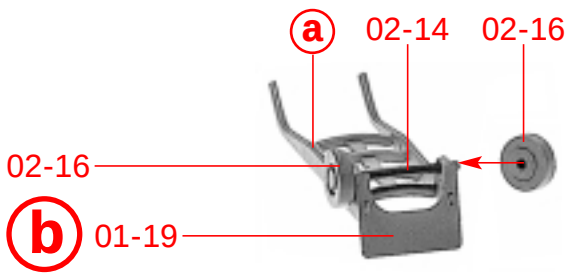
a
02-14
02-16
02-16
b
01-19

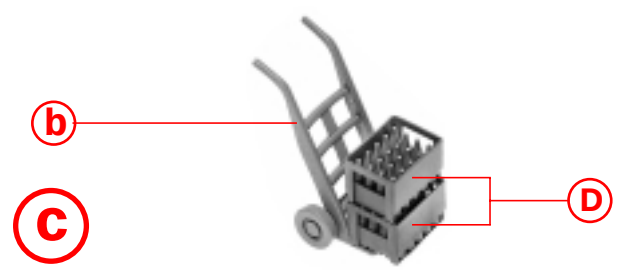
b
c
D

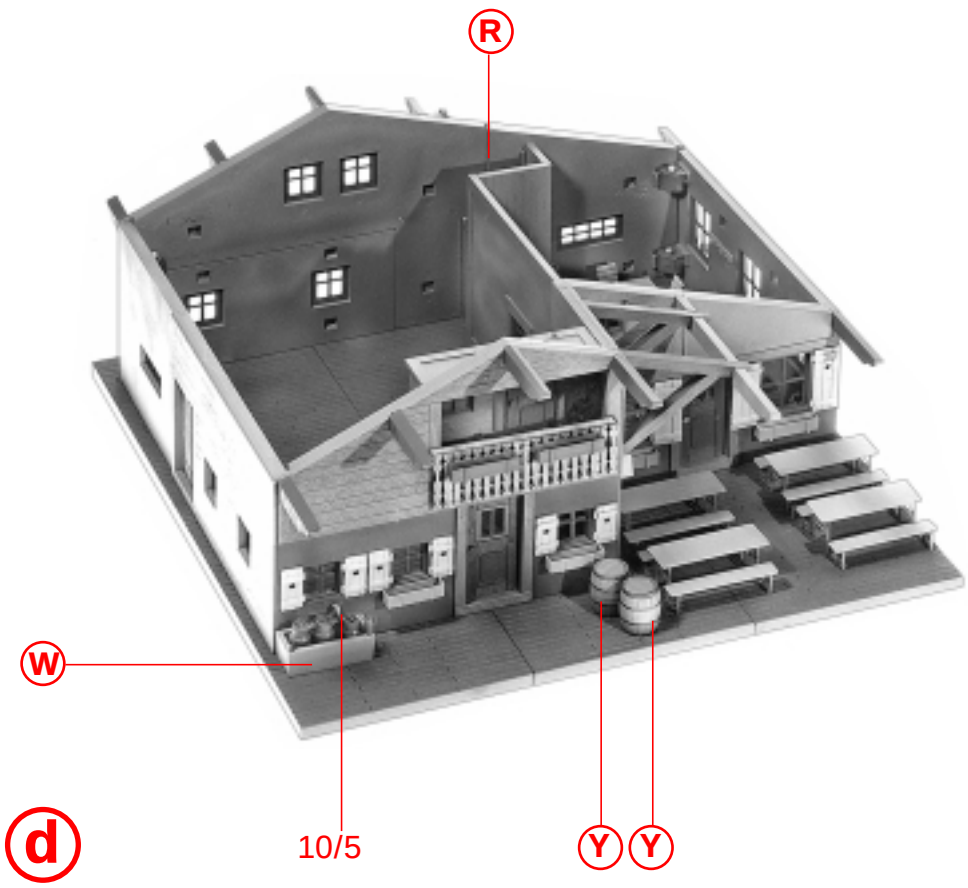
R
W
d
10/5
Y
Y

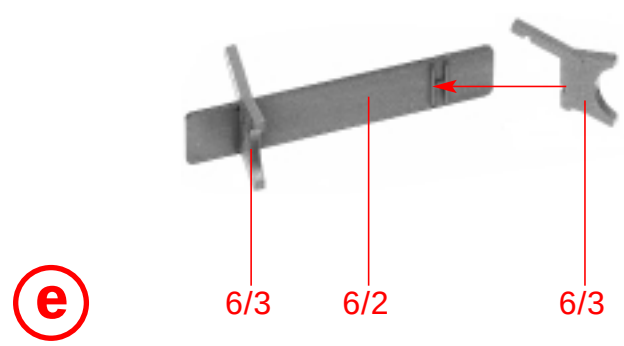
e
6/3
6/2
6/3

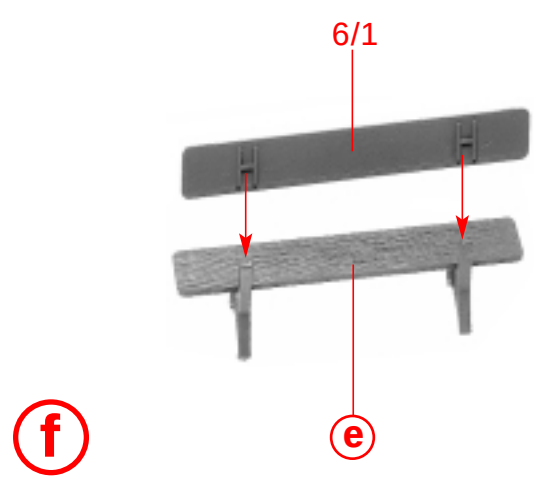
6/1
f
e

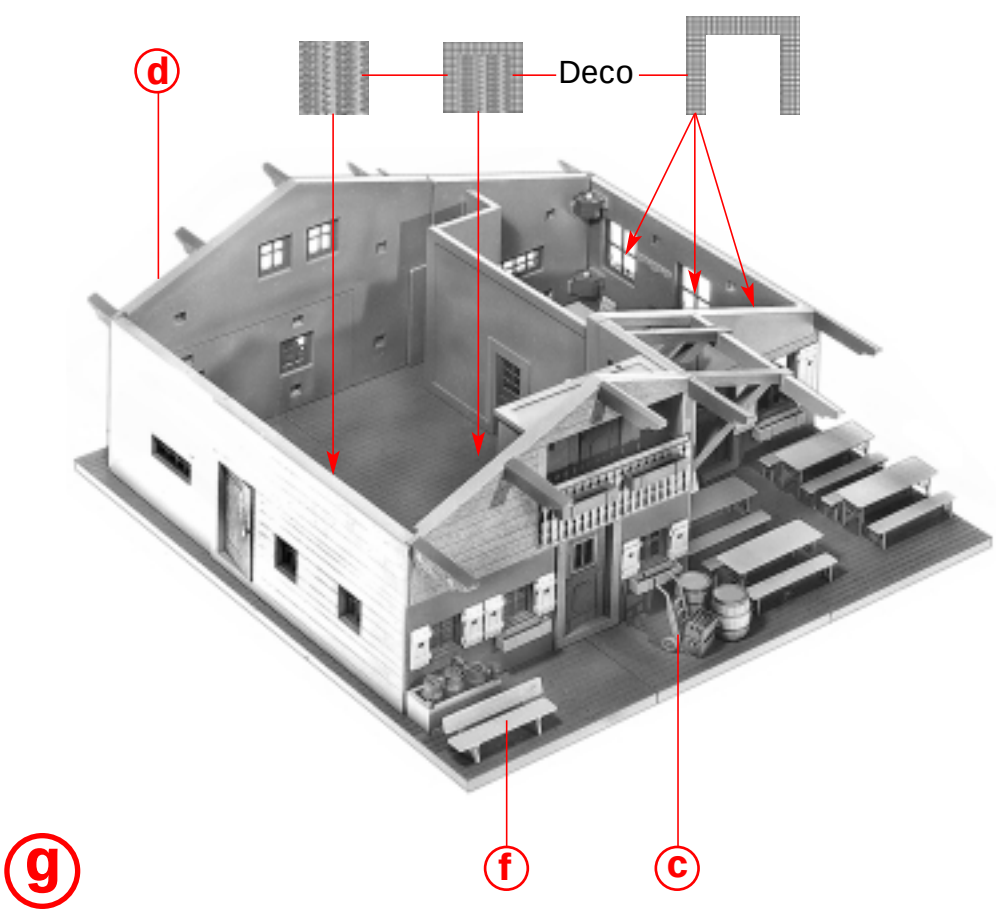
d
Deco
g
f
c

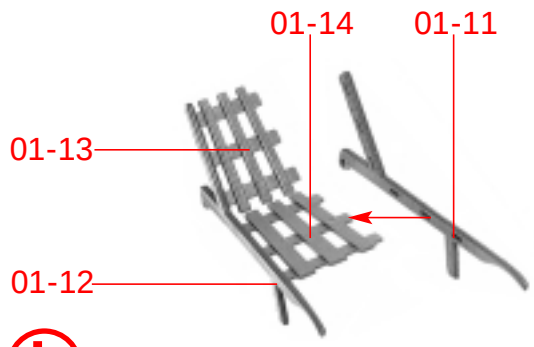
01-14
01-11
01-13
01-12
h

02-13
i
02-12

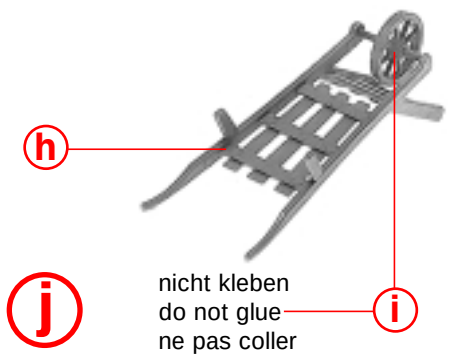
h
j
nicht kleben
do not glue
ne pas coller
i

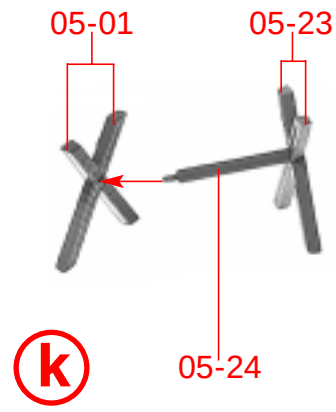
05-01
05-23
k
05-24

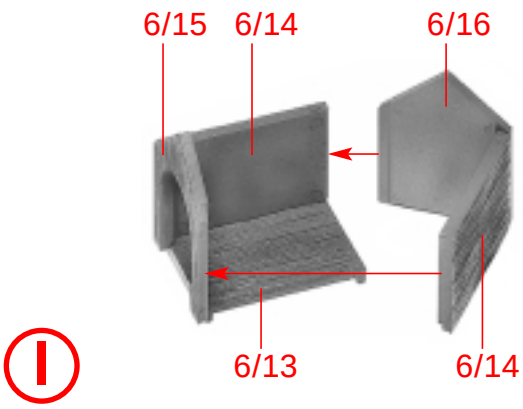
6/15
6/14
6/16
l
6/13
6/14

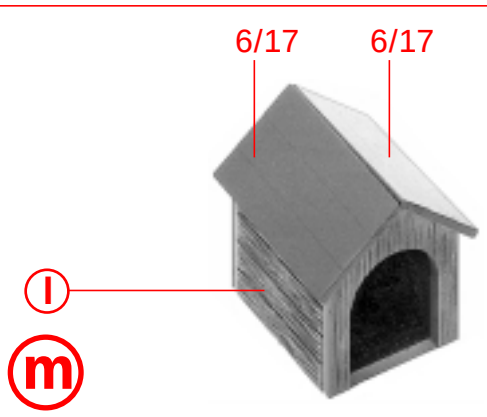
6/17
6/17
l
m

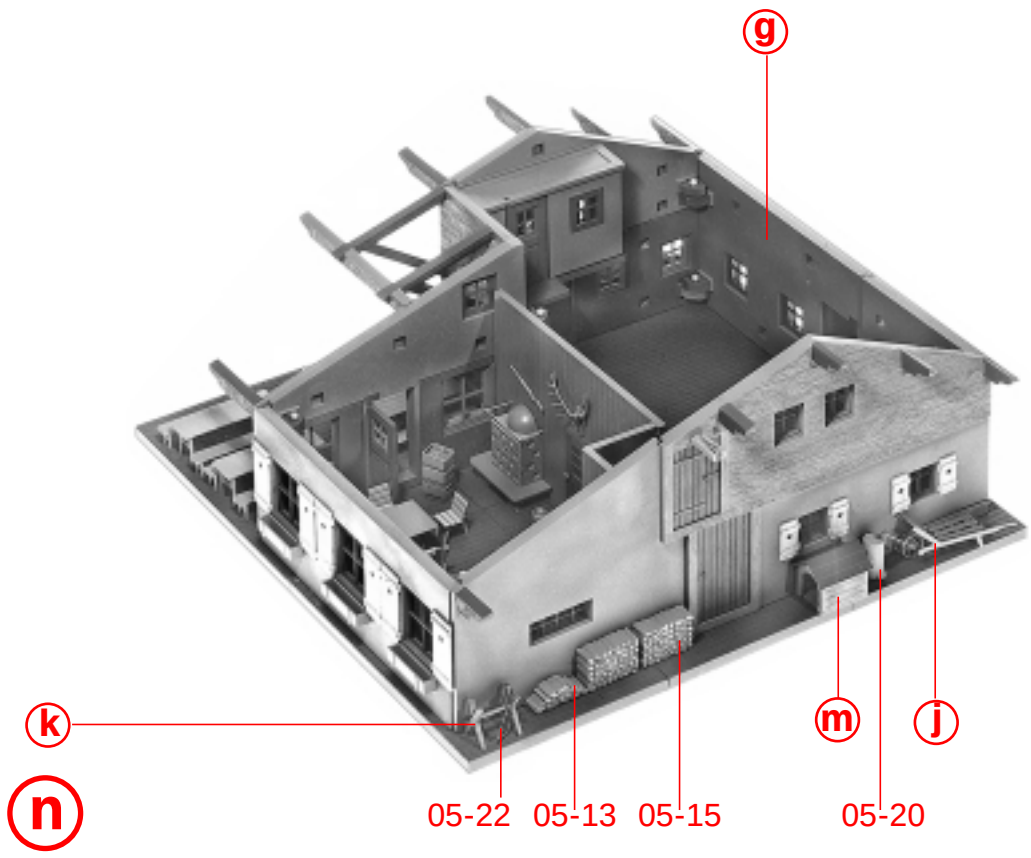
g
k
m
j
n
05-22
05-13
05-15
05-20

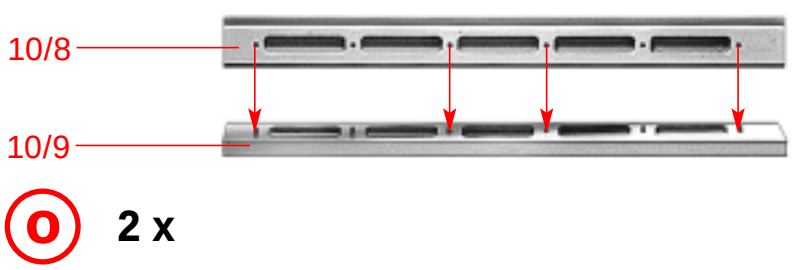
10/8
10/9
o
2 x

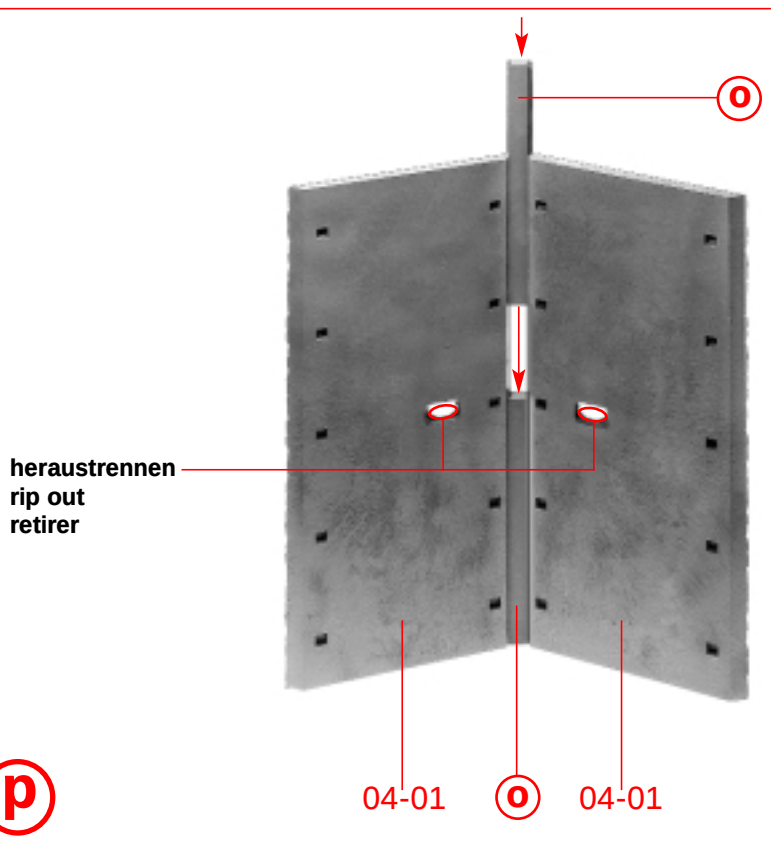
o
heraustrennen
rip out
retirer
p
04-01
o
04-01

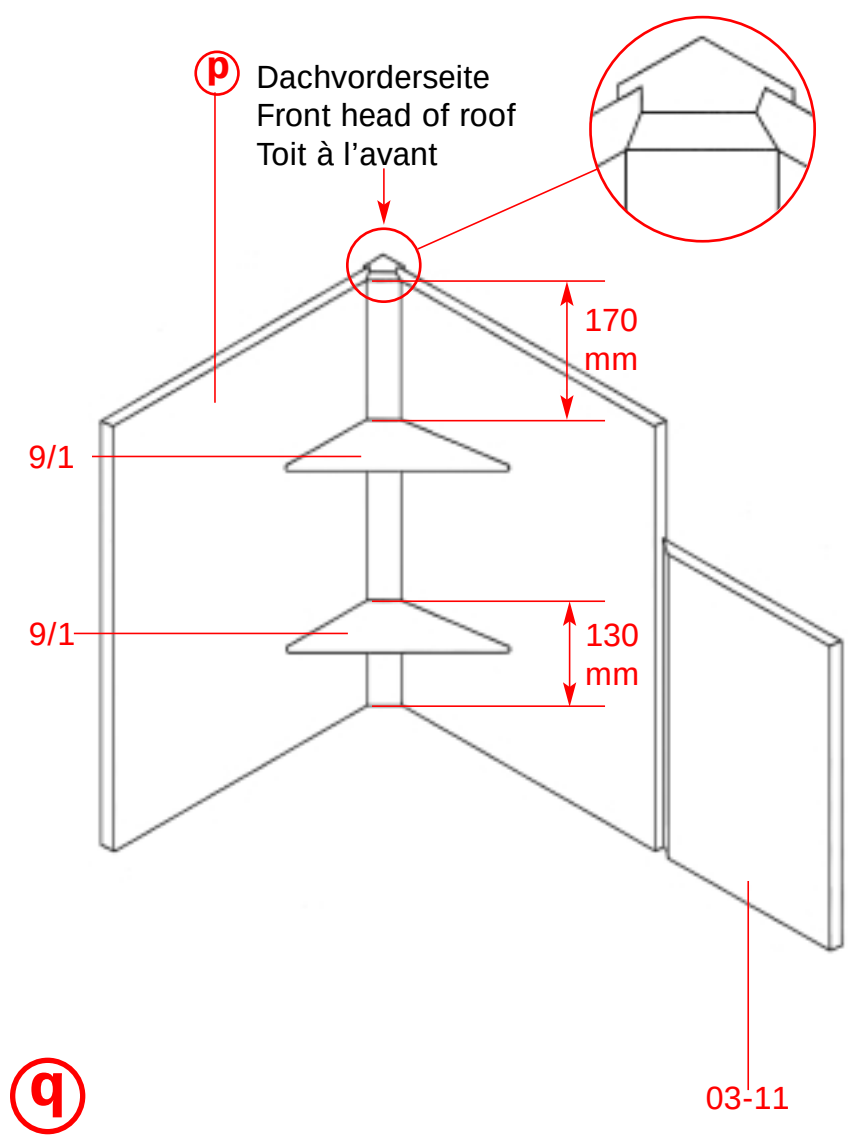
p
Dachvorderseite
Front head of roof
Toit à l'avant
170
mm
9/1
9/1
130
mm
q
03-11

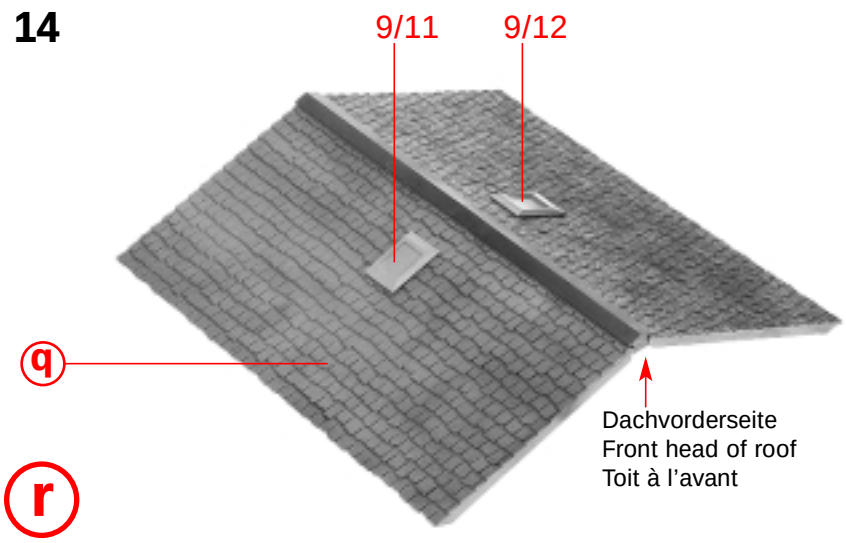

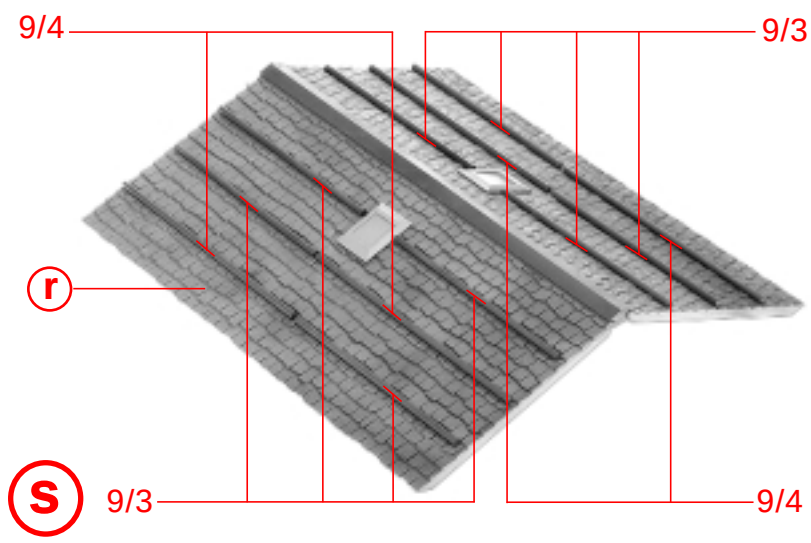

Inhalt	Tüte	**Contenu**	sachet
Contents	bag	**Inhoud**	zakje

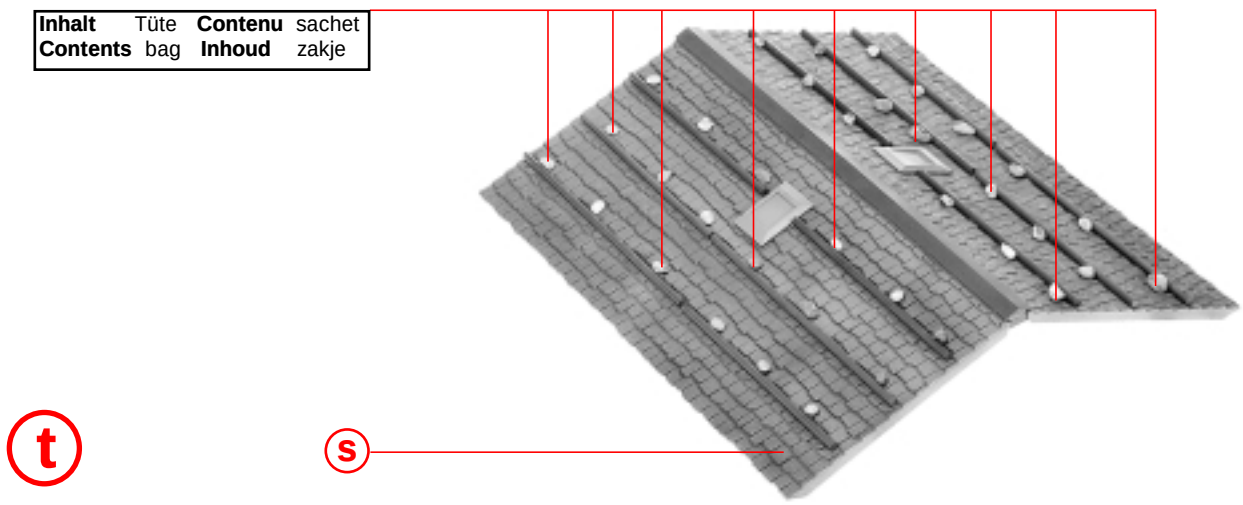

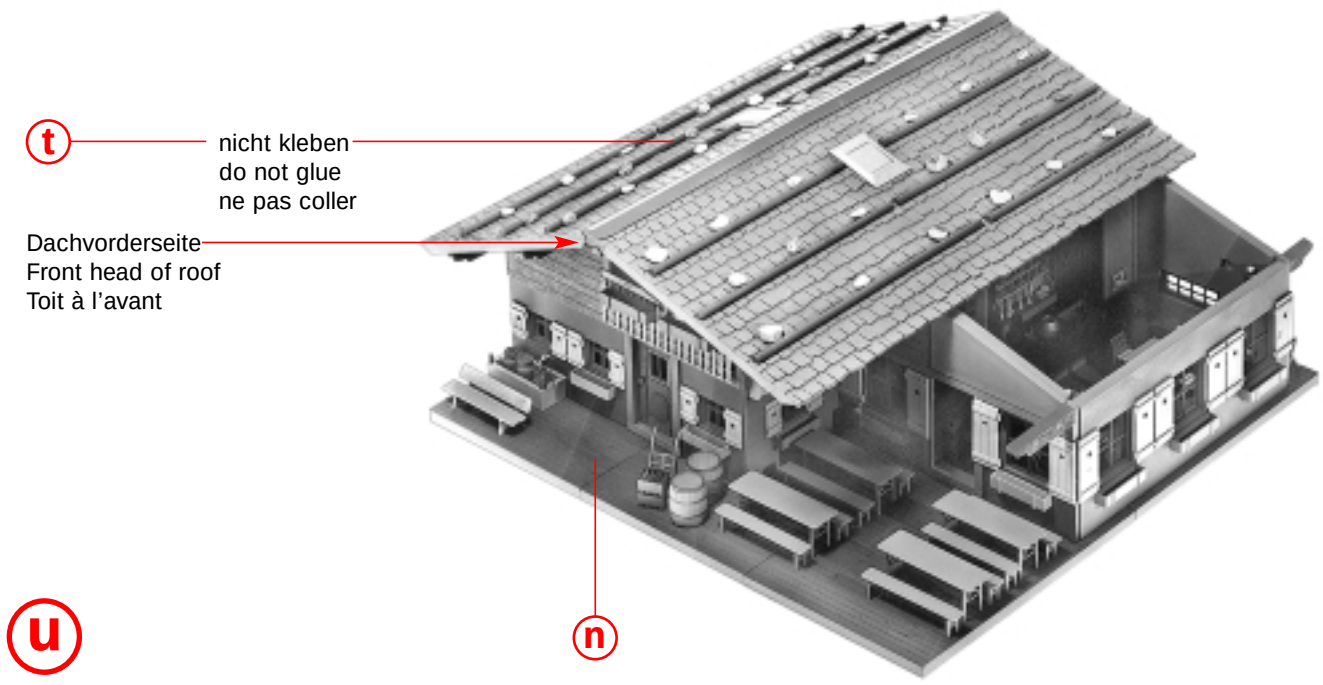

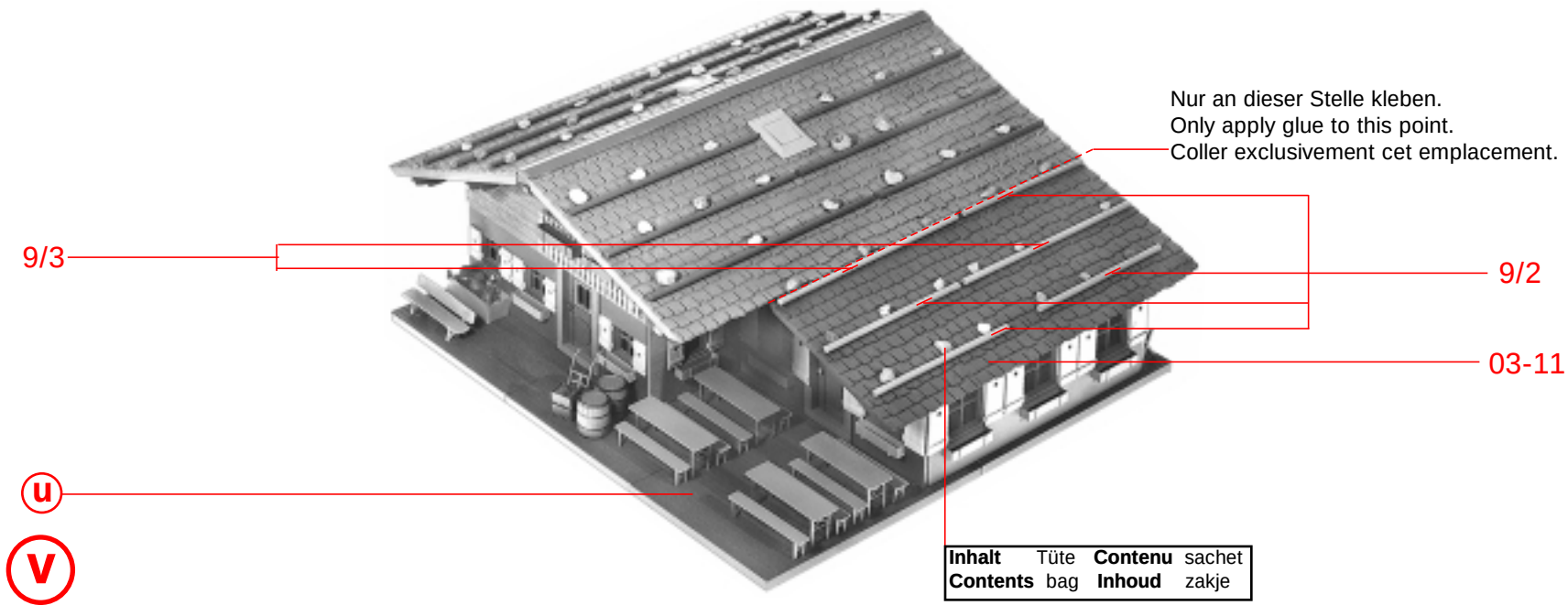

Inhalt	Tüte	**Contenu**	sachet
Contents	bag	**Inhoud**	zakje

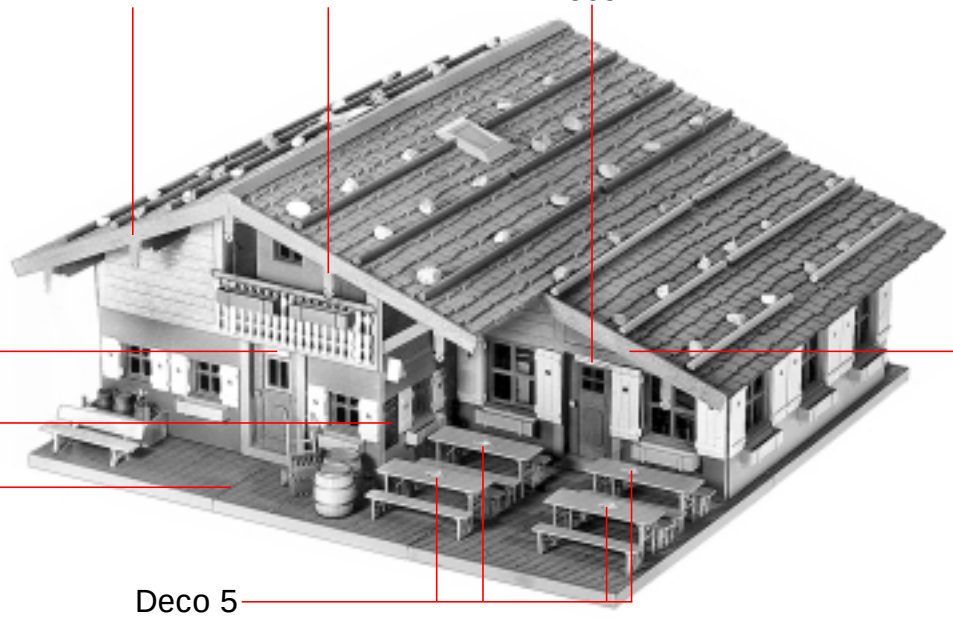
8/3
8/4
Deco 4
Deco 3
7/5
Deco 6
V
W
Deco 5

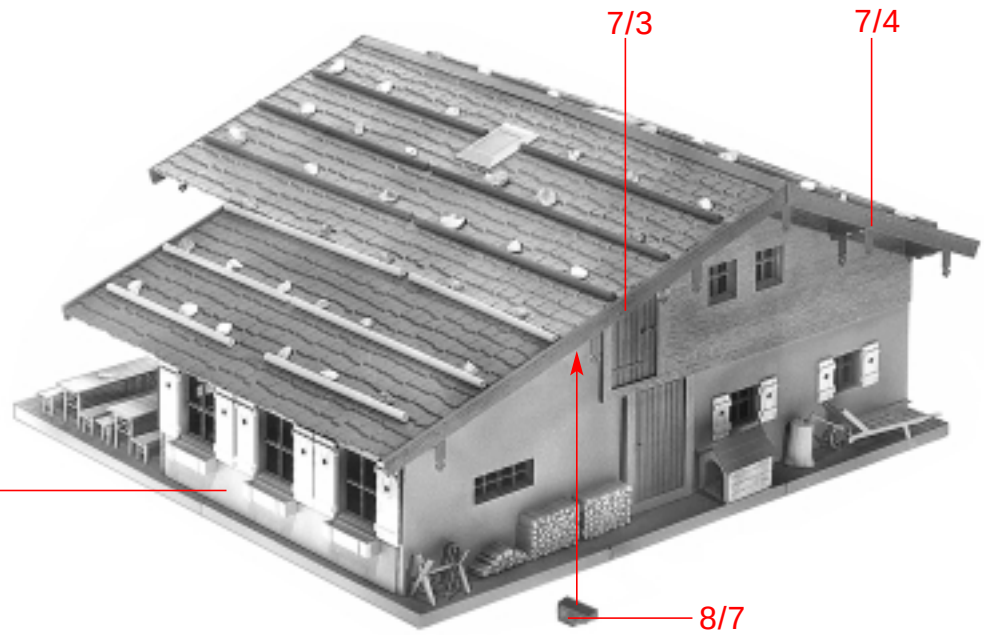
7/3
7/4
W
X
8/7

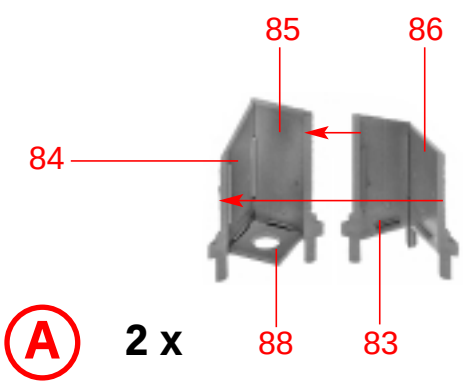
85
86
84
88
83
A
2 x

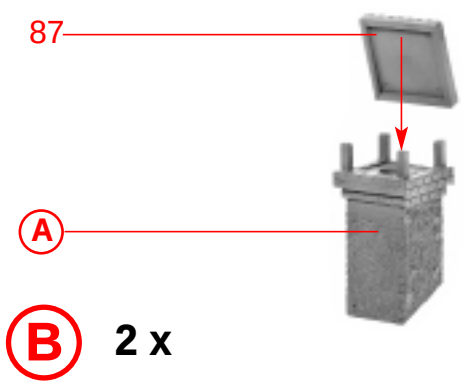
87
A
B
2 x

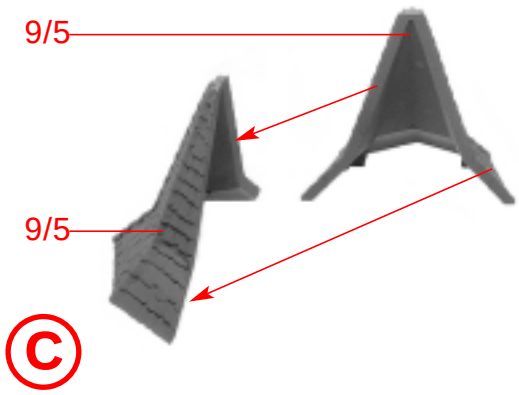
9/5
9/5
C

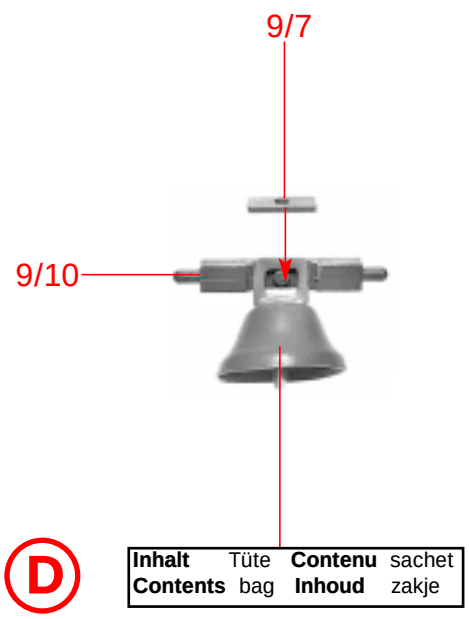
9/7
9/10
D
Inhalt Tüte Contenu sachet
Contents bag Inhoud zakje

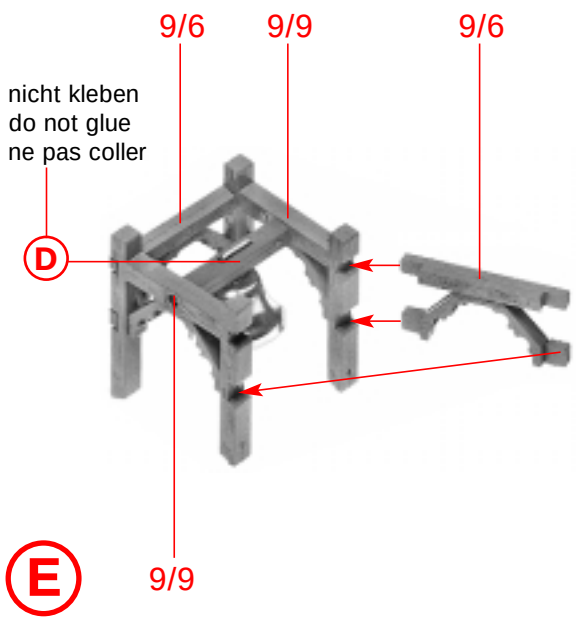
9/6
9/9
9/6
nicht kleben
do not glue
ne pas coller
D
E
9/9

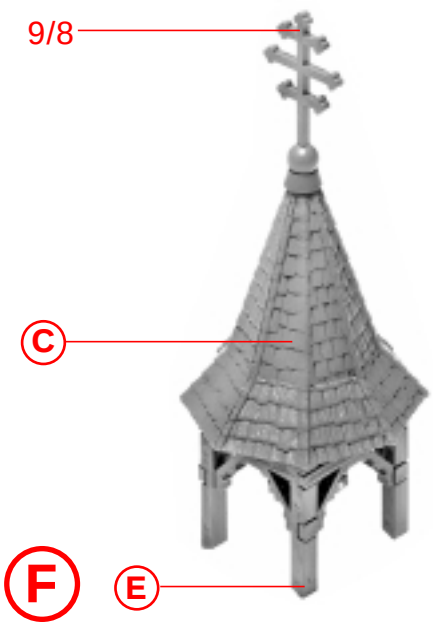
9/8
C
F
E

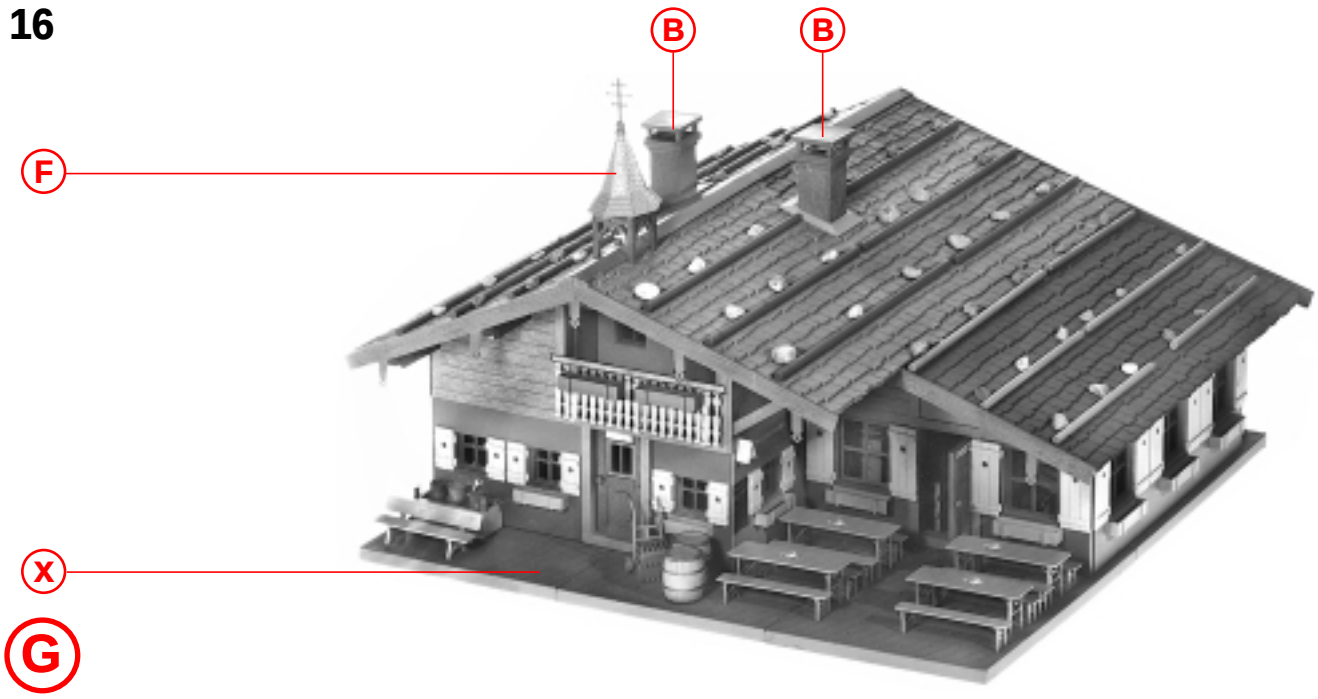

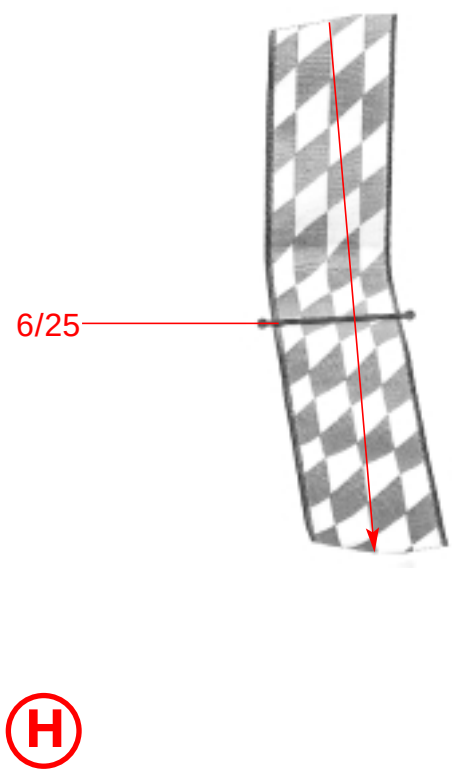
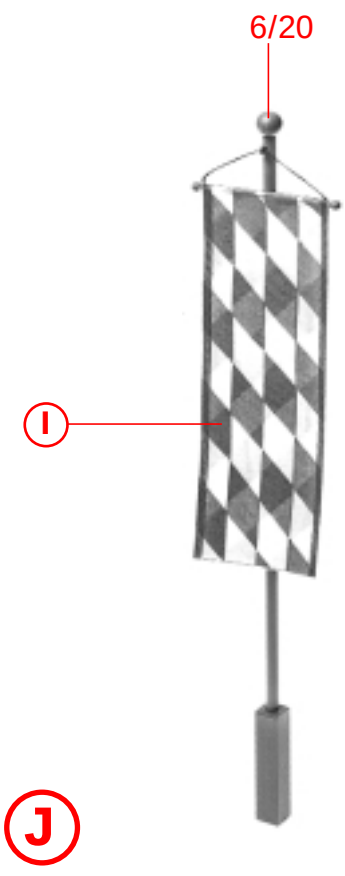
Inhalt	Tüte	**Contenu**	sachet
Contents	bag	**Inhoud**	zakje