POLA G

330956

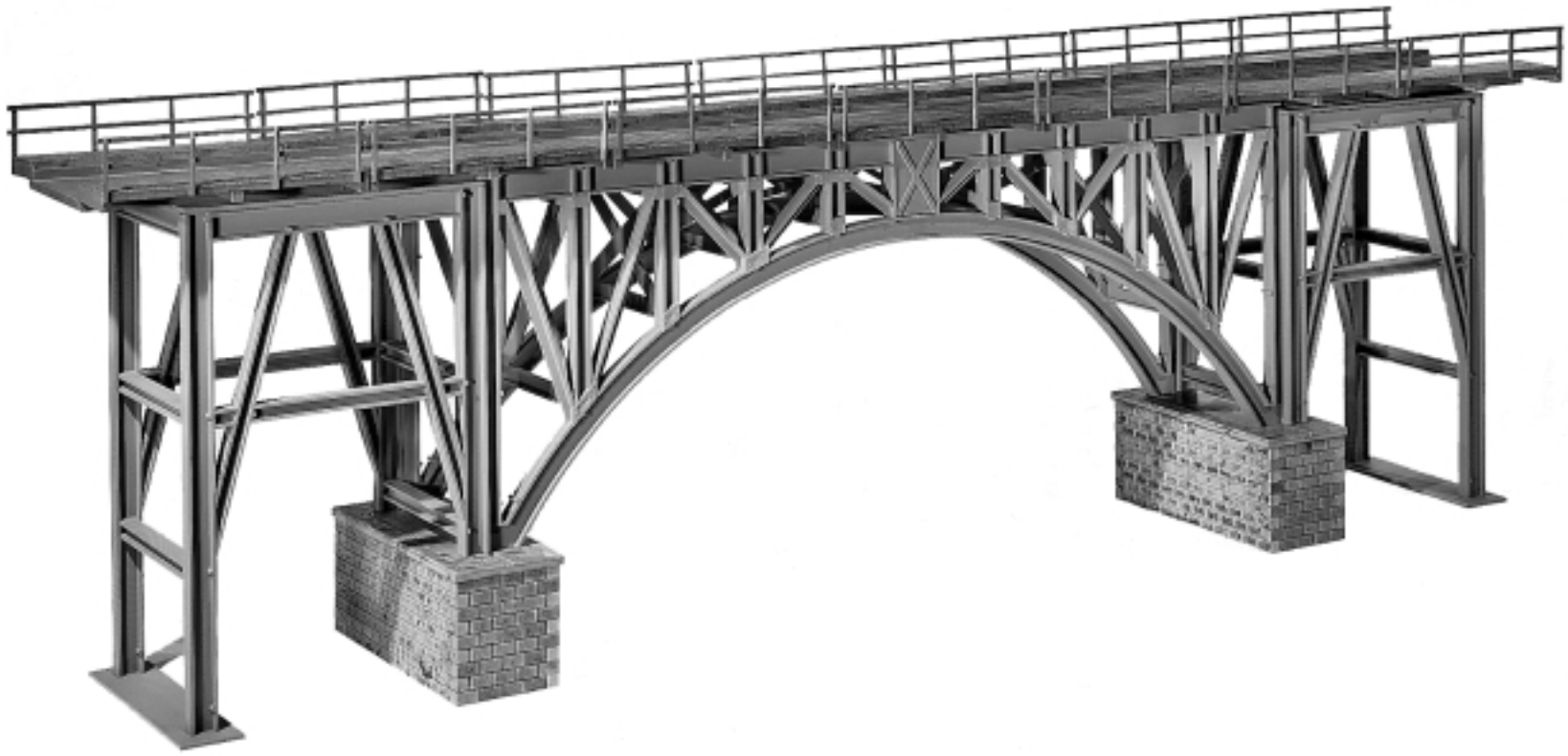

Sa. Nr. 405 477 0

D

- Verwenden Sie nur POLA G-Cement.
- Machen Sie sich vor dem Zusammenbau gut mit den Einzelteilen des Bausatzes vertraut.
- Trennen Sie die Einzelteile erst dann ab, wenn sie gebraucht werden.
  Verwenden Sie beim Zusammenbau wenig Klebstoff.
  Sie werden dann mehr Freude an einem sauberen Modell haben.
- Sollte trotz werkseitiger sorgfältiger Prüfung ein Teil fehlen oder fehlerhaft sein, kreuzen Sie bitte das Teil in der Anleitung an und schicken Sie diese bitte an
  POLA-Vertrieb: Gebr. FALLER GmbH, Abt. Kundendienst, Kreuzstrasse 9, 78148 Gütenbach.
  Sie erhalten dann umgehend Ersatz.

GB

- Use POLA G-Cement only.
- Familiarize yourself well with the components of the kit before assembly.
- Do not tear off the components until at the monent you need them.
  Use glue sparingly on assembly, the you will enjoy your neat model even more.
- If a part is missing or defective despite careful checking at the factory, tick the part concerned in your instructions, please, and send it to:
  POLA-Vertrieb; Gebr. FALLER GmbH, Abt. Kundendienst, Kreuzstrasse 9, D-78148 Gütenbach, Germany.
  You will receive replacement promptly.

F

- Que utilisez la colle POLA G- Cement.
- Avant l'assemblage, essayer de bien retenir les différentes pièces du jeu de construction.
- Ne séparer les pièces particulières qu'au moment de les utiliser.
  Utiliser peu de colle pour l'assemblage, vous aurez d'autant plus de plaisir avec un modèl propre.
- Si, malgré un contrôle soigneux á l'usine, une pièce devait manquer ou être défectueuse, marquer cette pièce d'une croix dans les instructions et envoyer ces dernières à:
  POLA-Vertrieb; Gebr. FALLER GmbH, Abt. Kundendienst, Kreuzstrasse 9, D-78148 Gütenbach (R.F.A.).
  On vous la remplacera aussitôt.

Klebestelle gut abtrocknen lassen ! **Allow glue joints to dry well !** **Laisser bien sécher les points de collage !**

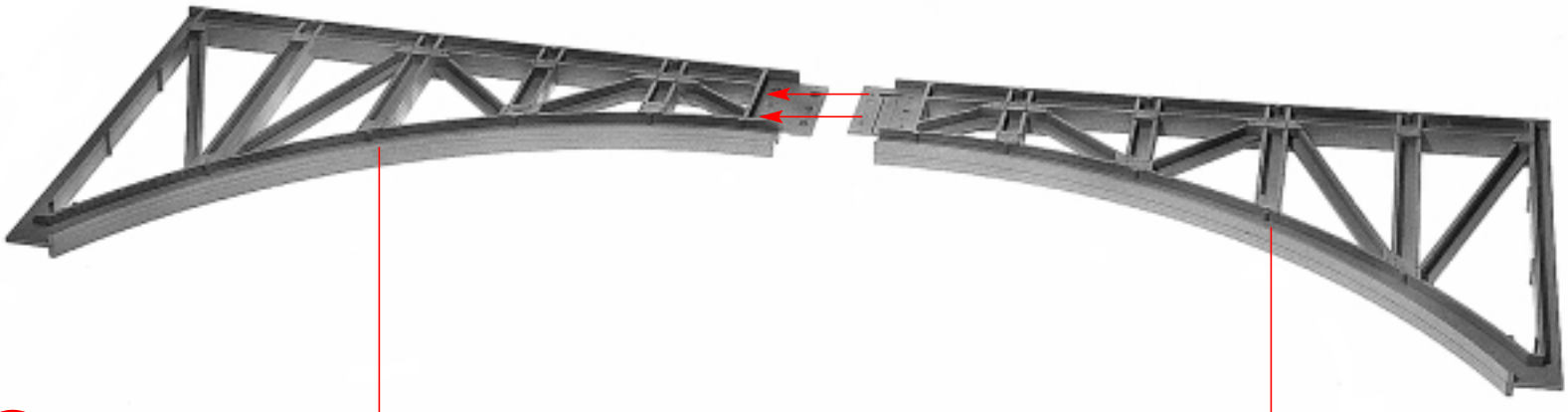

A **2 x**

1/1 1/1

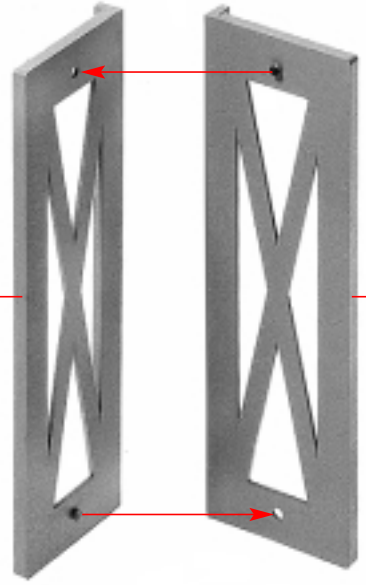

2/1 2/1

B

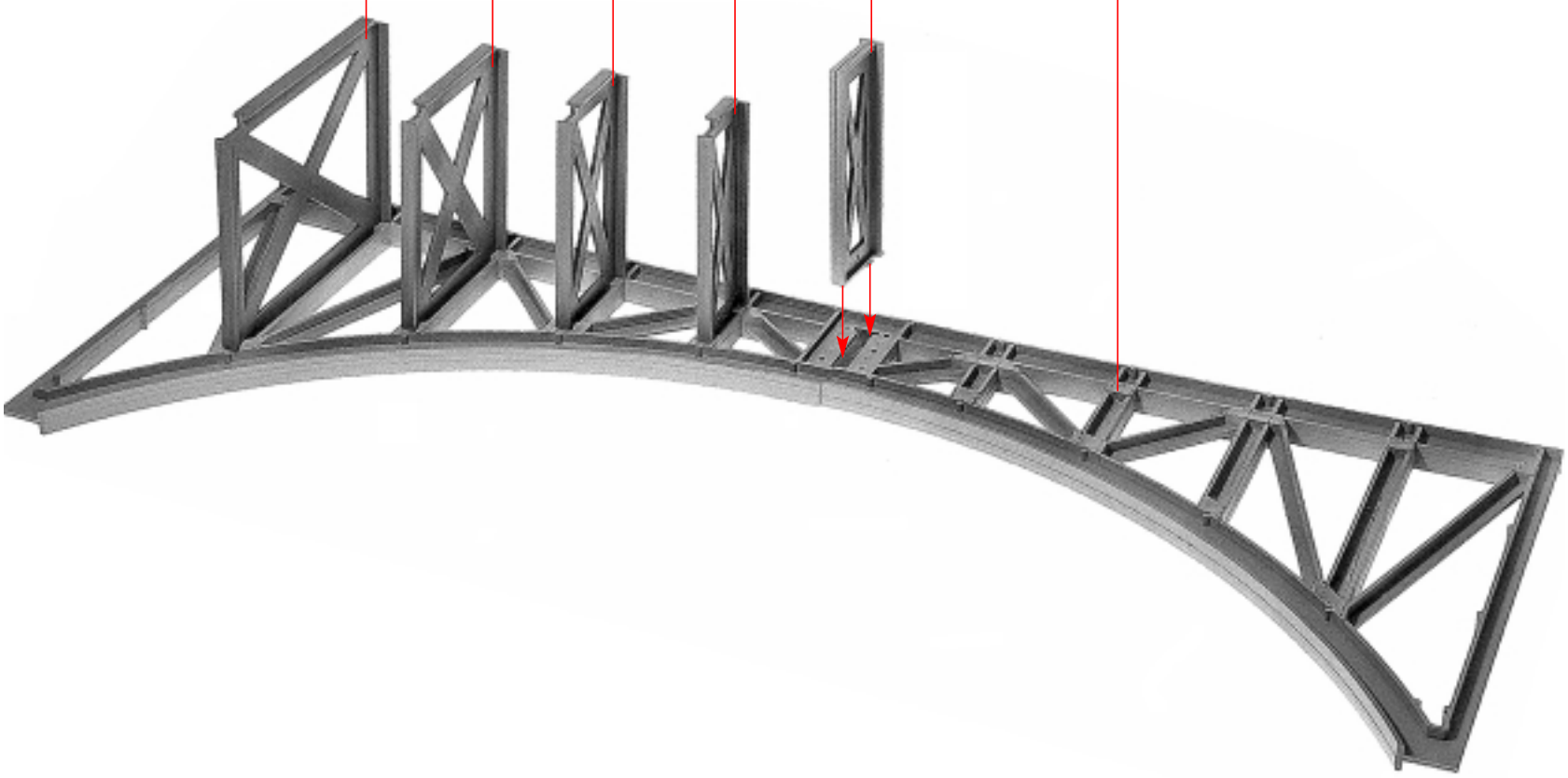

5/2 5/1 2/3 2/2 B A

C

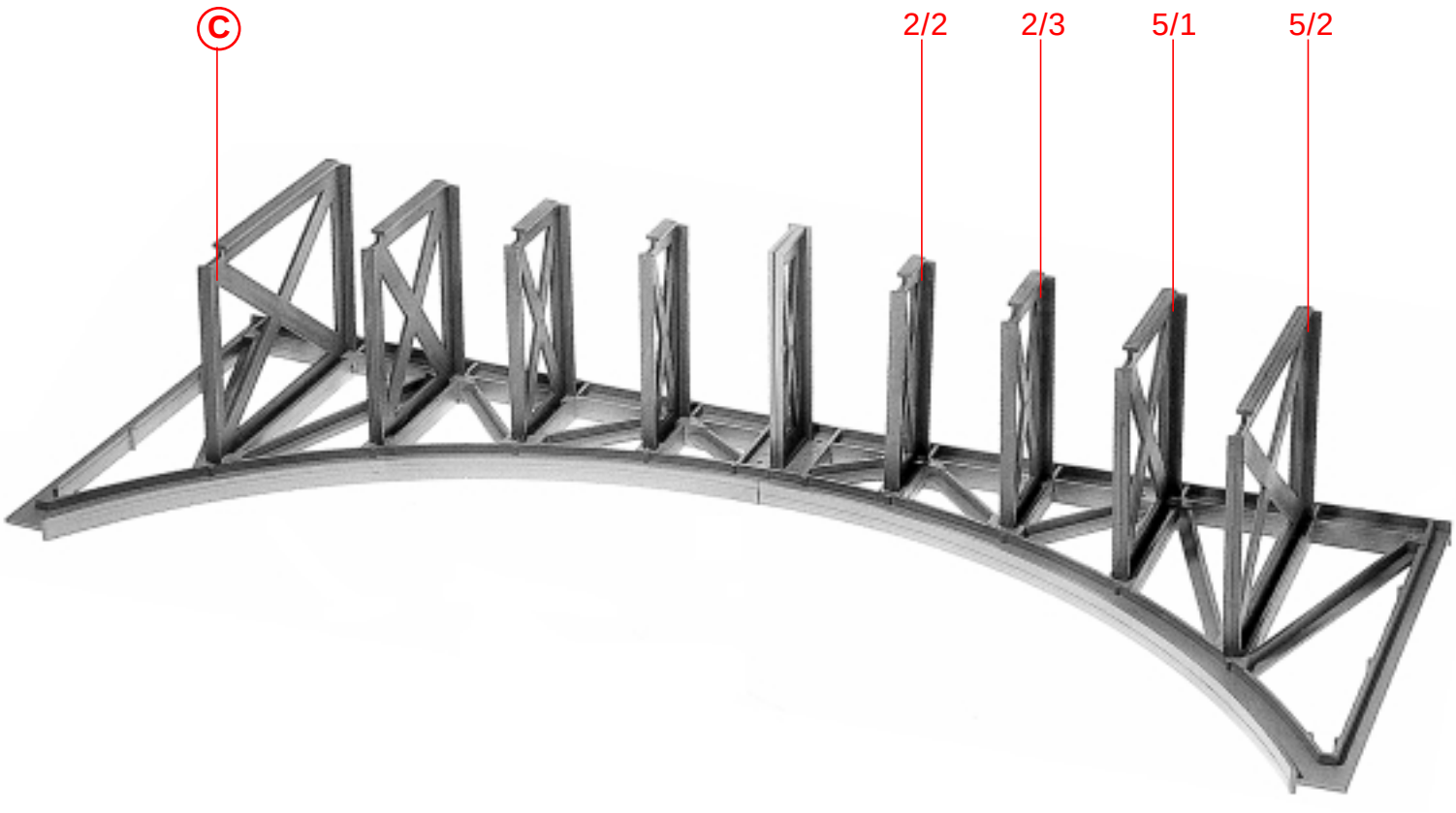

D

Klebestelle gut abtrocknen lassen ! **Allow glue joints to dry well !** **Laisser bien sécher les points de collage !**

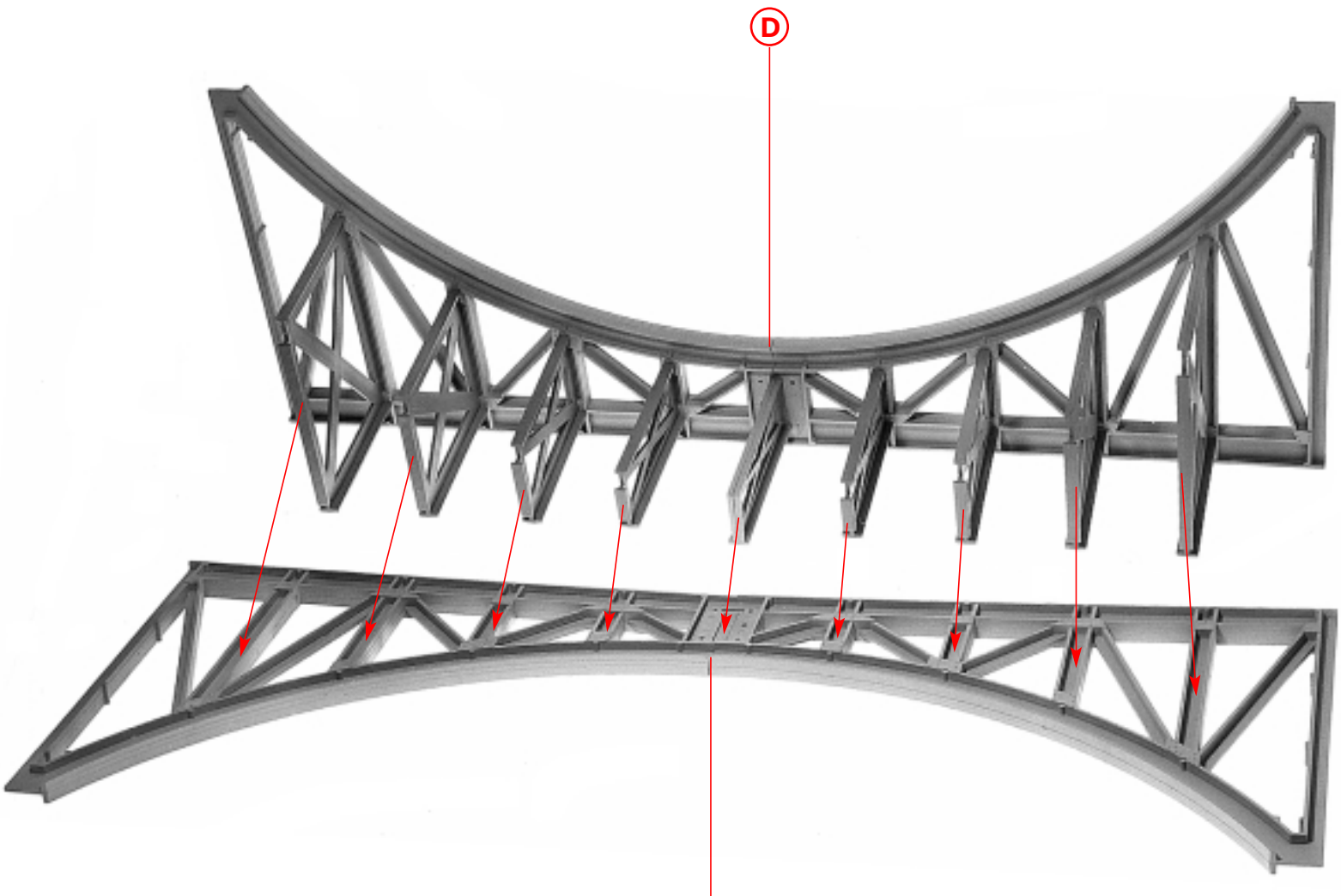

E

4

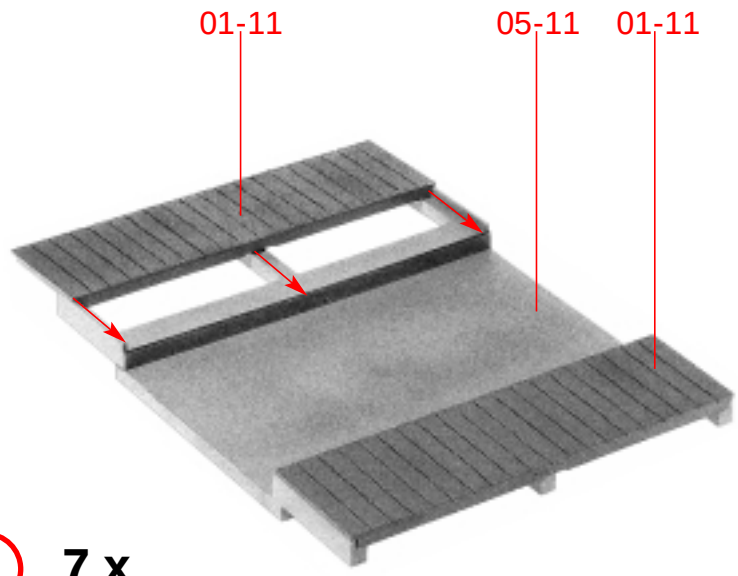

F 7 x

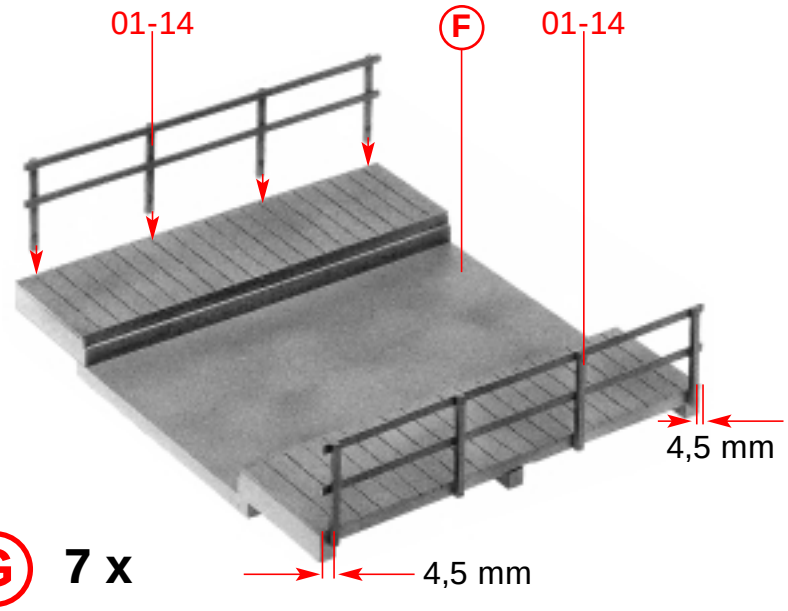

G 7 x

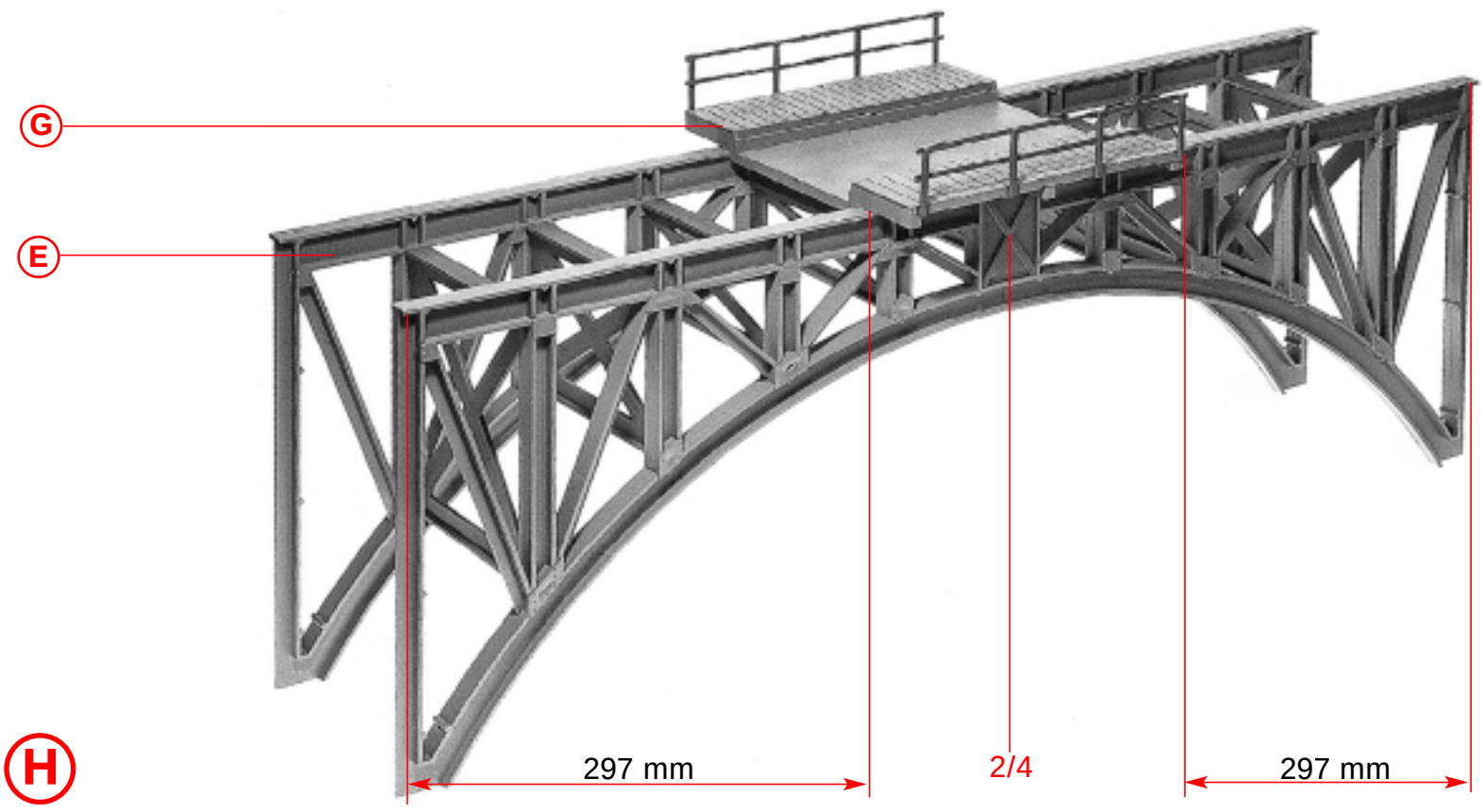

H

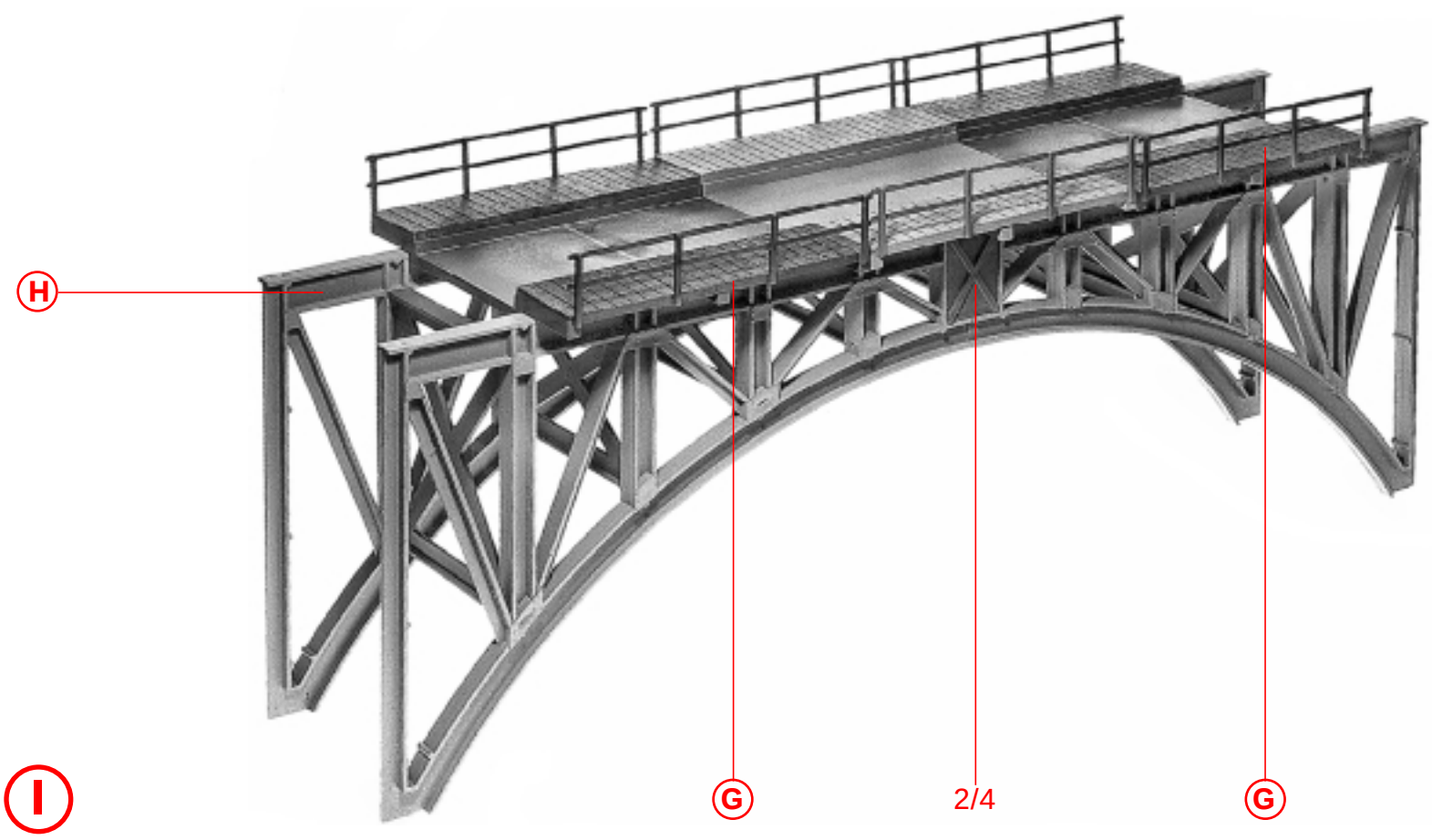

I

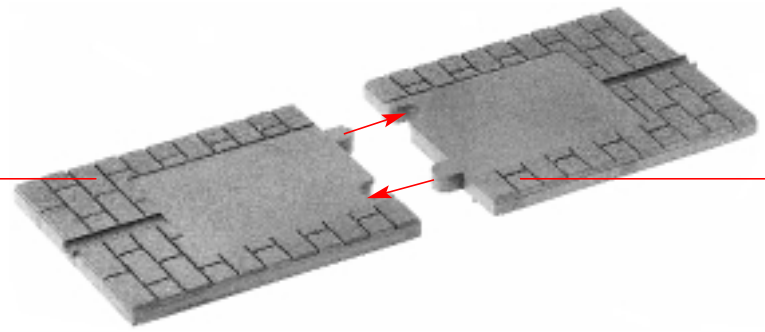

J 2 x

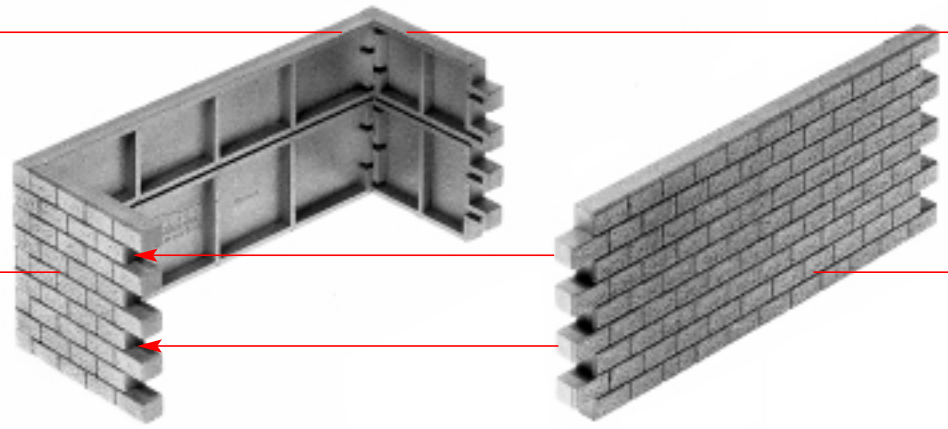

K 2 x

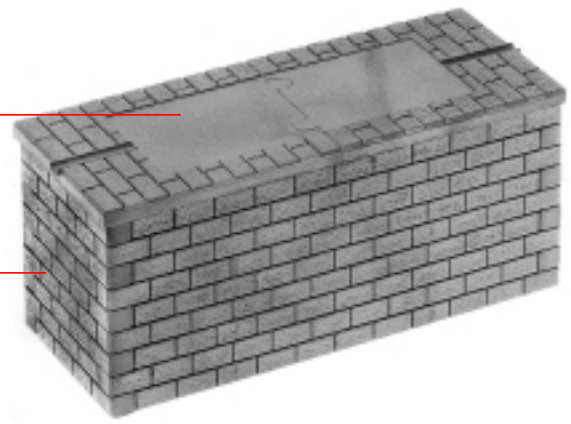

L 2 x

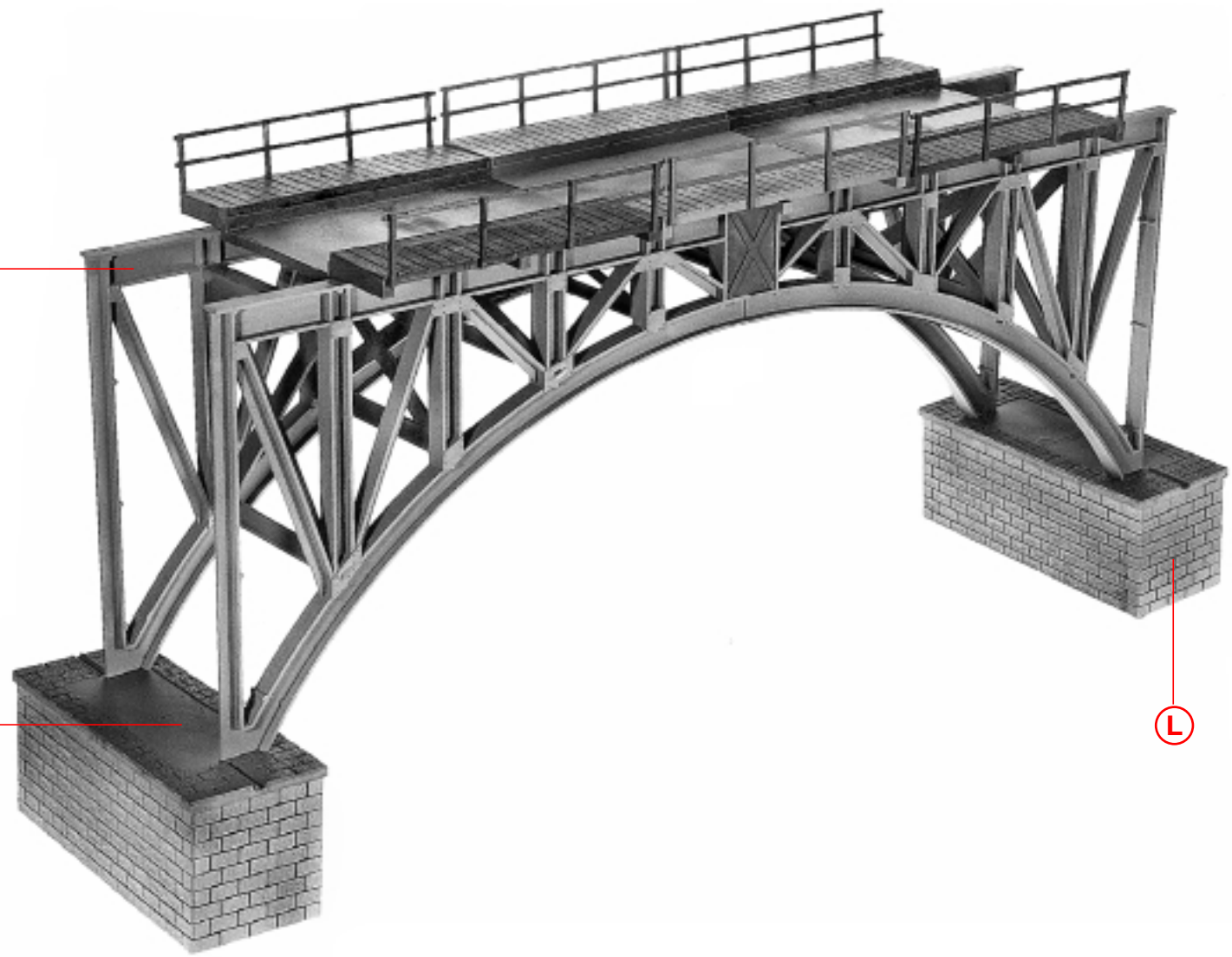

M

6

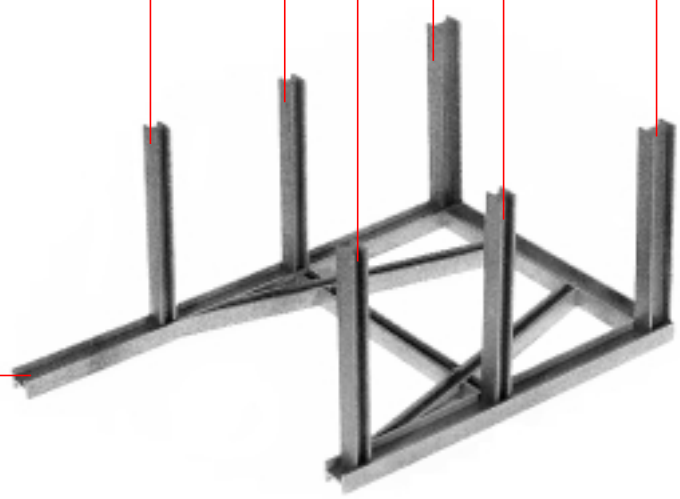

N **2 x**

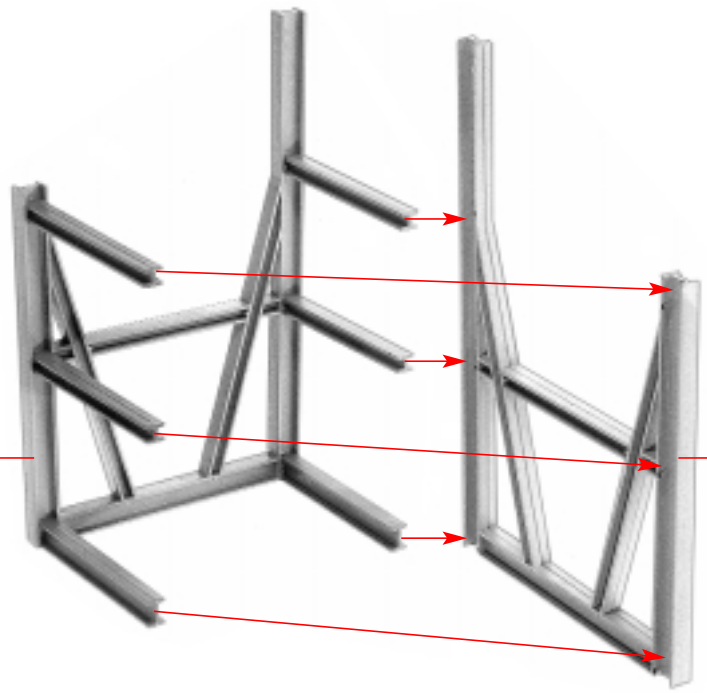

O **2 x**

P **2 x**

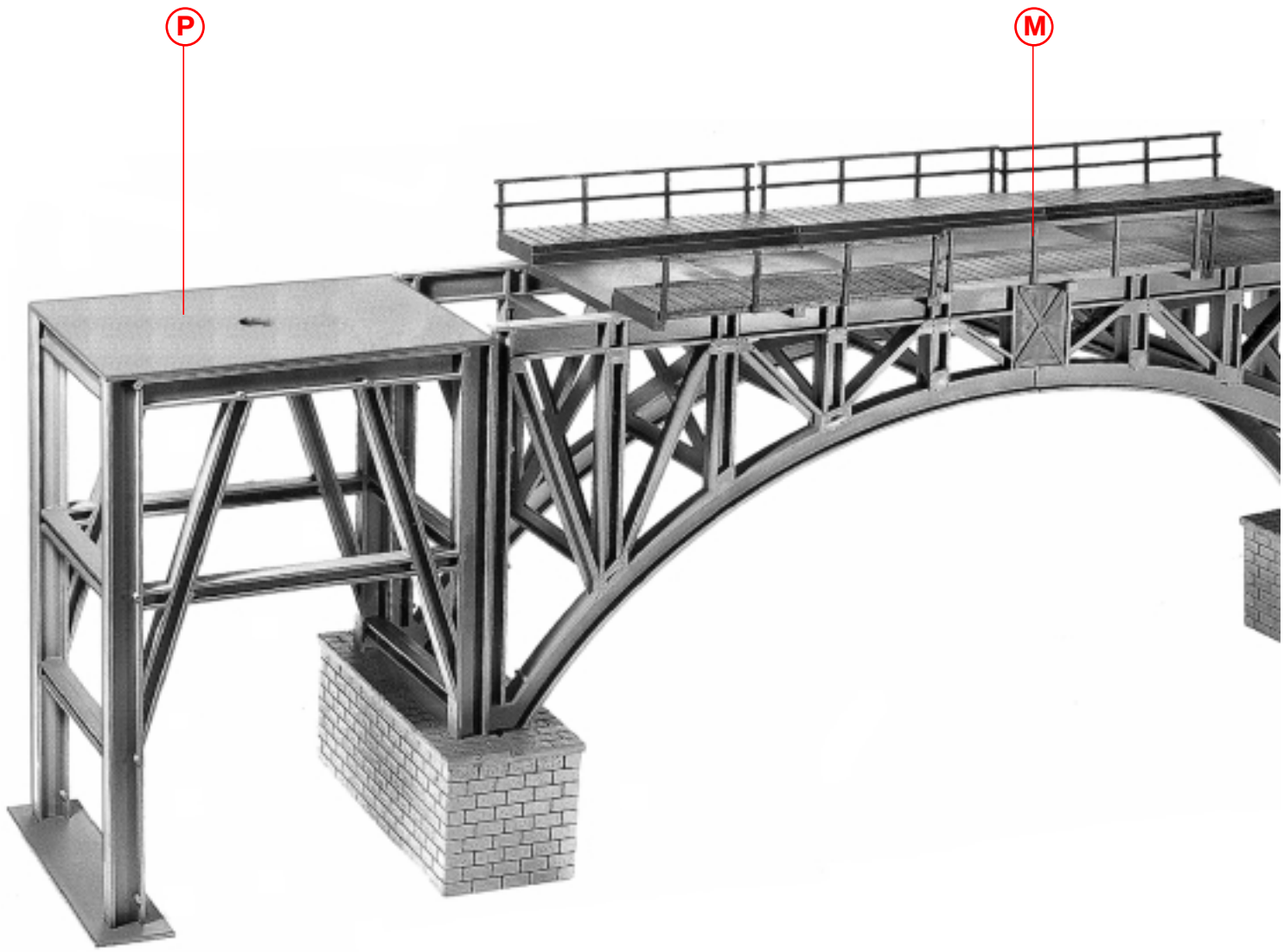

Q

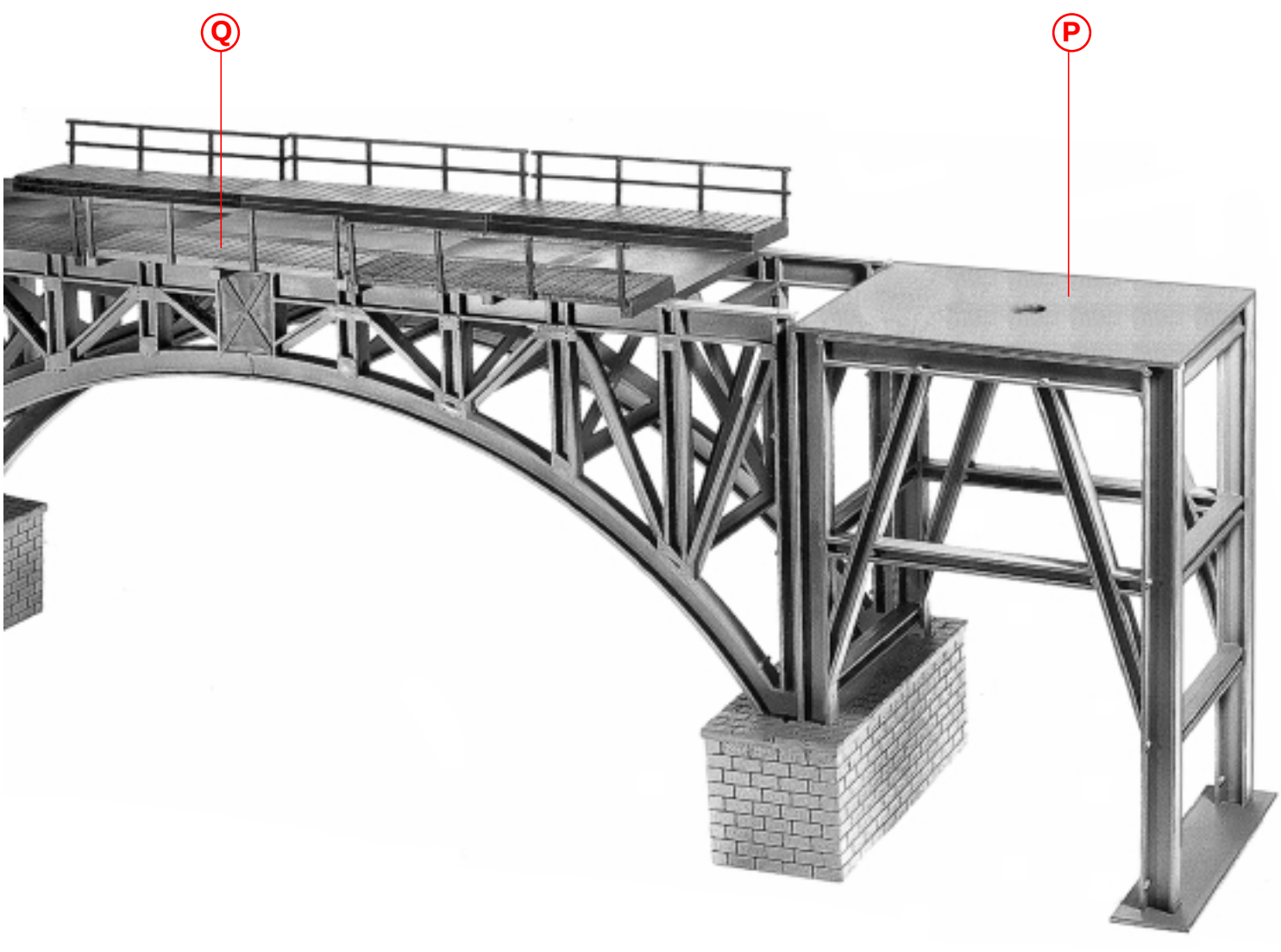

R

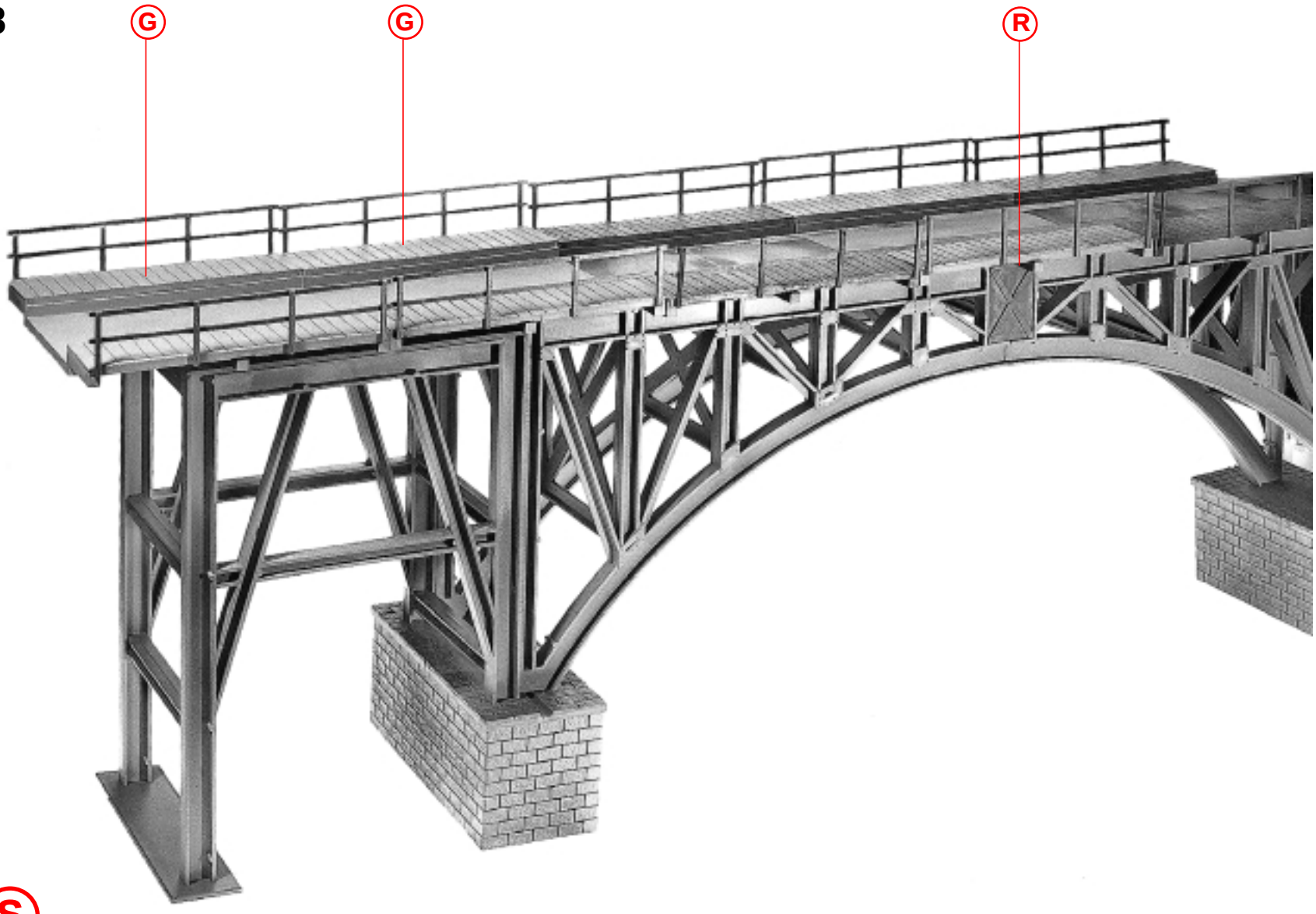
G
G
R
S

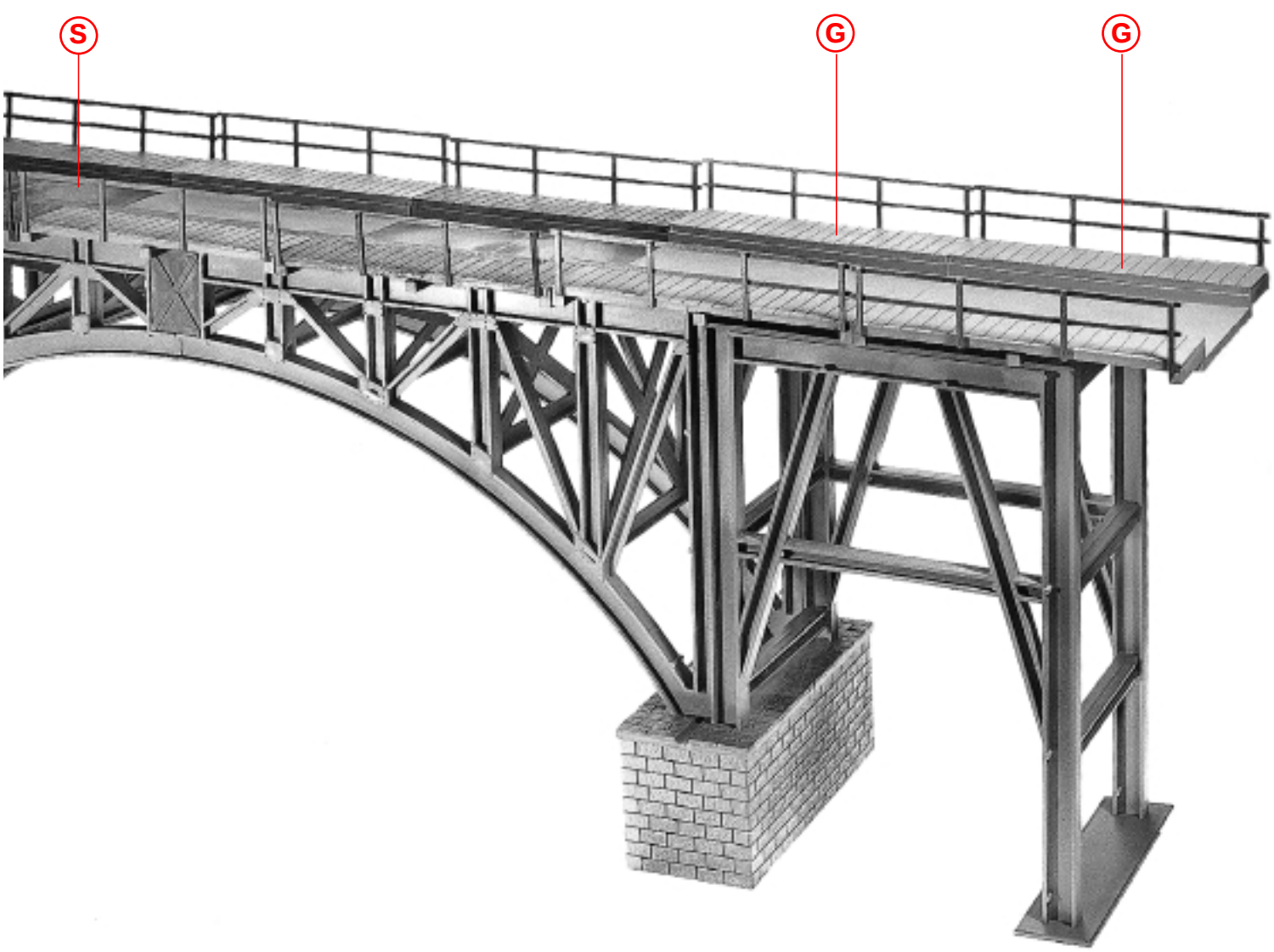
S
G
G
T